daliform GROUP
Building Innovation © Creatori dell'Iglù®

u-boot beton® H.41 cm DOUBLE

Formbygget för engångsbruk till utformandet av tak (eller plattor för grundläggning) som lättats i båda riktningarna.
Denna teknologin tillåter en lätt bildning av tak med stora spel och för höga belastningar, med en helt plan inre rundning av valvbåge, med balkar eller pelare för fackverket som sitter inne i takets tjocklek.
Den nedsänkta formbyggnaden som används i betongsulan skapare ett galler av ortogonala små balkar som byggts in mellan en övre och en undre plan plåt. Belastningarna överförs direkt till pelarna. Runt dessa ska ett fyllt område lämnas.
U-Boot Beton® iär den idealiska lösningen för att skapa plattor med en stor spännvidd / eller stor bärförmåga: den är särskilt lämpad för konstruktioner som kräver stora öppna ytor, som t.ex.**verkställande, kommersiella industriella byggnader och offentliga, civila och bostädes strukturer**. Det gör det möjligt att mer oregelbundet fördela pelarna, eftersom balkar inte behöver skapas.

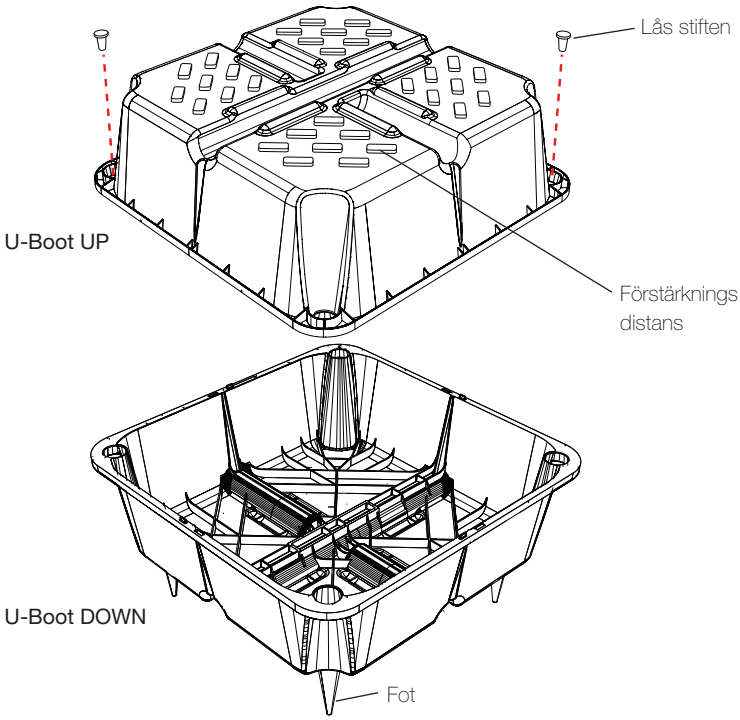

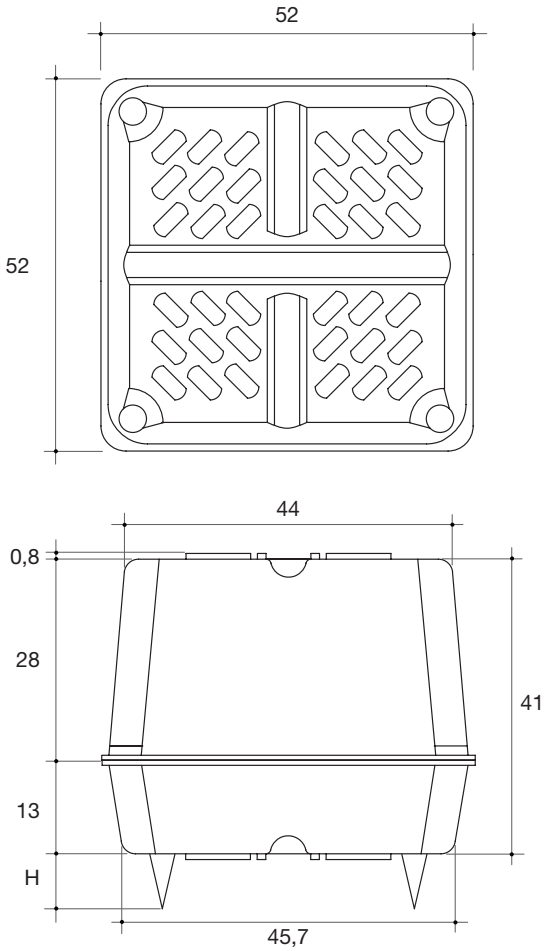

De två lås stiften garanterar en högre hållsäkerhet mellan de två halvdelarna. De ska valfritt sättas i motsvarande uttag, i två motsatta hörn.

Bilderna är endast exempel: i praktiken kan kopplingen även göras genom att växla på halvdelarnas ordning eller (i förekommande fall) med två med identisk höjd eller med halvdelar med olika höjder än de som visas. Distanshållarna för armering kan ha olika former och placeringar.

Mått är i cm.

Kg. 3,17 Del vikt m³ 0,0806 Del volym

U-BOOT H 41 cm - Parameter och konsumtions bord

Fot H cm.	Distanser H cm.	Regelbredd cm.	Regelcentrumav-stånd cm.	U-boot räckvidd	Betong bespar-nings* m^3/delar	Betongs bespar-ningar* m^2/m^3	Betongs förbrukning m^2/m^3
0-5-6-7-8-9-10	0,8	10	62	2,60	0,0806	0,210	0,200
0-5-6-7-8-9-10	0,8	12	64	2,44	0,0806	0,197	0,213
0-5-6-7-8-9-10	0,8	14	66	2,30	0,0806	0,185	0,225
0-5-6-7-8-9-10	0,8	16	68	2,16	0,0806	0,174	0,236
0-5-6-7-8-9-10	0,8	18	70	2,04	0,0806	0,164	0,246
0-5-6-7-8-9-10	0,8	20	72	1,93	0,0806	0,156	0,254

* Till den direkta besparingen av betong ska även den indirekta läggas till som motsvarar den lägre vikten på byggnaden (fundament och fackverk är mindre).

För att kontakta teknik kontoret: Tel. +39 0422 208350 - tecnico@daliform.com - För att få uppdaterade tekniska kort, hjälp material, nya foton och fallstudier, gå till www.daliform.com - Teknik konsulteringen är bara tillgänglig för Daliform Group konstrucitons system.

Teknisk information och packning

U-BOOT DOUBLE H 41 cm

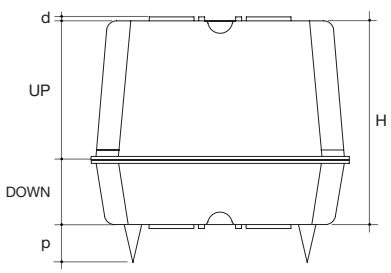

Arbets dimensioner		cm	52 x 52
Höjd **H**		cm	41
Fot höjd **p**		cm	0-5-6-7-8-9-10
Distans höjd **d**		cm	0,8
Del volym **		m^3	0,0806
UP H 28 cm	Palldimensioner	cm	110 x 110 x 250 h
	Pall delar*	pz/PAL.	400
	Pall vikt*	Kg.	900
DOWN H13 cm	Palldimensioner	cm	110 x 110 x 250 h
	Pall delar*	pz/PAL.	600
	Pall vikt*	Kg.	920

*För produktions nödvändigheter kan den tekniska informationen komma att ändras. // ** Volume related to one possible combination UP + DOWN

Torr-sten tidsexponering av U-Bahn Beton® dubbel: 15 m^2/h

Tillbehör

LATERAL DISTANS

		A	B
Längd		41,5	50
Vikt per del		0,042	0,050
Delar per låda		400	400

A Balkens bredd 10-20 cm
B Balkens bredd 22-28 cm

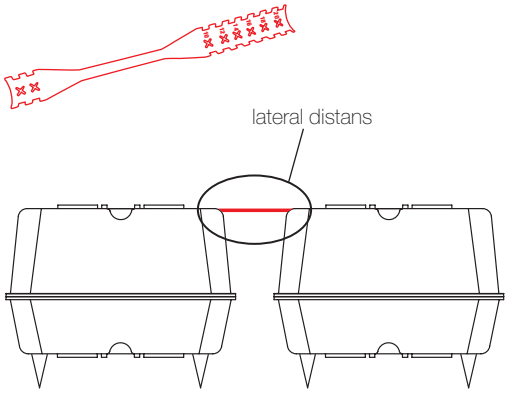

FOT från H.11 till H.20 cm

Användbar storlek	H cm	från 11	till 20
Vikt per del	Kg	från 0,026	till 0,048

För att fastställa tjockleken på undersidan, utöver fötterna från 0 till 10 cm, finns det fötter som kan justeras på höjden från 11 till 20 cm. de här tillbehören ska kopplas under arbetet ovanför de befintliga.

Informationen som finns i denna katalog kan komma att ändras. Innan beställning placeras, be om en konfimation eller uppdaterad information the DALIFORM GROUP, som erhåller rätten att göra ändringar när som helst utan förvarning. I beaktande av återvunnet material är det specificerat att det finns tolerans marginaler av miljö faktorer.

rev. 08_09/15

daliform GROUP
Building Innovation © Creatori dell'Iglù®
Tel. +39 0422 208350 - Fax +39 0422 800234
export@daliform.com-www.daliform.com
Via Serenissima, 30 - 31040
Gorgo al Monticano (TV) - Italien

Certified Management System
ISO 14001:2004 - ISO 9001:2008 - BS OHSAS 18001:2007

GBC Italiensk partner

PRODOTTO CONFORME ai criteri di COMPATIBILITÀ AMBIENTALE
Attestato rilasciato dal Dipartimento BEST – Politecnico di Milano
CCA n. registrazione 20/214