daliform GROUP
Building Innovation © Creatori dell'Iglù®

AVIS TECHNIQUE VALIDE CSTB le futur en construction N° 3.1-19-988_V1

u-boot beton® cone

H.56 cm DOUBLE

Made of ALAPLEN® CV30

Cofragem perdida para formação de lajes aligeiradas, bidireccionais (Ou lajes de fundação)

Esta tecnologia permite a formação simples de lajes com grandes vãos e/ou grandes cargas, com intradorsos lisos e possibilitando que as vigas e capiteis da estrutura fiquem integrados na espessura da laje.
Estes elementos, embebidos na secção da laje, realizam uma grelha perpendicular de vigas, fechadas no topo e fundo por lâminas de betão. Todas as tensões são transferidas, directamente para os pilares através de bandas amaciçadas.
U-Boot® Beton Cone é a solução ideal para criar lajes com grandes vãos e/ou grandes cargas: É particularmente eficaz para estruturas que requerem "open-spaces" consideráveis como por exemplo – Edifícios comerciais, industriais, públicos, civis e residenciais.
Não condiciona a distribuição de pilares, prescindindo da utilização de vigas.
U-Boot® Beton Cone é fornecido com um cone central que funciona como elemento facilitador na execução da laje, permitindo:
- Confirmação que o betão da betonagem passa convenientemente sob o elemento;
- Melhoria no acabamento do intradorso da laje;
- Redução da força de impulsão do elemento durante a betonagem;
- Melhor resistência dos elementos durante a execução das lajes;
- Ventilação.

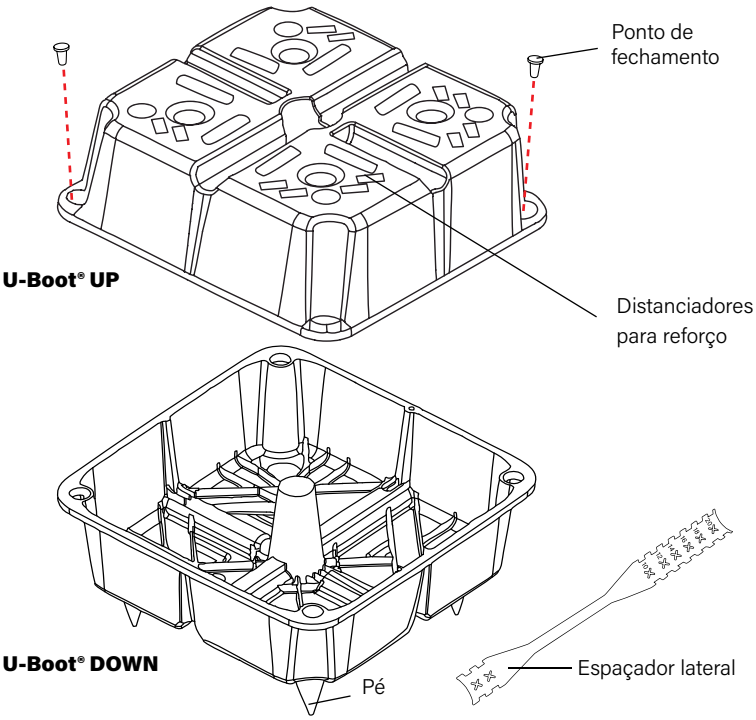

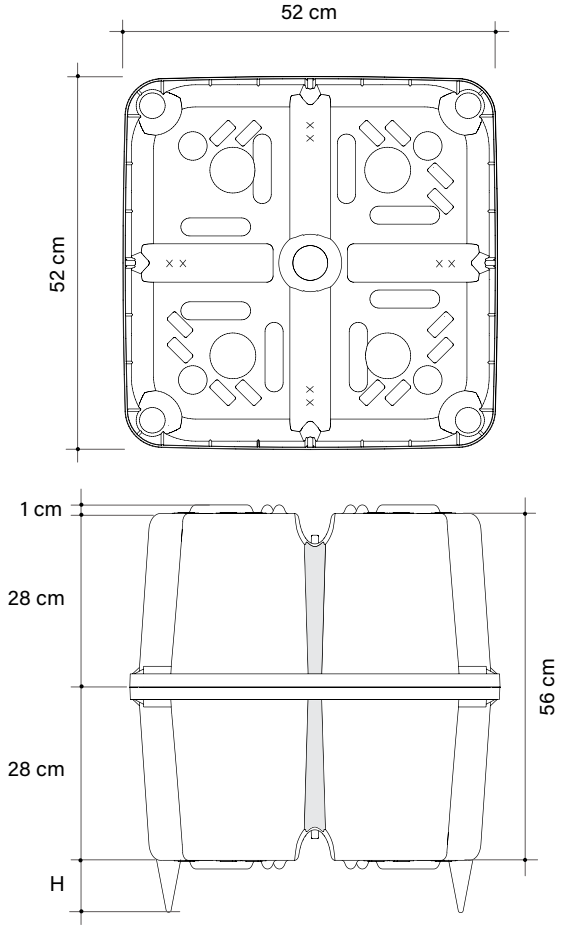

Os dois pinos de travamento conferem maior vedação de segurança entre as duas metades. Eles devem ser inseridos, opcionalmente, nos assentos correspondentes, em dois cantos opostos.
As imagens são a título de exemplo: em particular, o acoplamento também pode ser alcançado revertendo a ordem das duas metades ou (se disponível) usando duas metades da mesma altura ou duas metades de alturas diferentes das representadas; os espaçadores de reforço podem ter diferentes formas e posicionamento. É permitido ao material reciclável uma tolerância de tamanho de ± 1,5%.

kg 4,542 Peso médio da peça

m³ 0,1152 Volume de cada unidade

Velocidade de colocação de U-Boot® Beton Cone único: 15 m²/h

TABELA DOS PARÂMETROS E CONSUMOS — U-BOOT® CONE double h 56 cm

Pés H cm	Distanciadores H cm	Largura da nervura cm	Entre-eixo nervuras cm	Incidência U-Boot®	Poupança de betão* m^3/un	Poupança de betão* m^3/m^2	Consumo de betão m^2/m^3
0-5-6-7-8-9-10..20	1	10	62	2,60	0,1152	0,300	0,260
0-5-6-7-8-9-10..20	1	12	64	2,44	0,1152	0,281	0,279
0-5-6-7-8-9-10..20	1	14	66	2,30	0,1152	0,265	0,295
0-5-6-7-8-9-10..20	1	16	68	2,16	0,1152	0,249	0,311
0-5-6-7-8-9-10..20	1	18	70	2,04	0,1152	0,235	0,325
0-5-6-7-8-9-10..20	1	20	72	1,93	0,1152	0,222	0,338

* À poupança directa de betão é adicionada a indirecta em relação ao menor peso do próprio edifício (alicerces e rede estrutural mais fina).
O Escritório Técnico está disponível para fornecer suporte ao planejamento, tanto na fase preliminar quanto na executiva, para determinar as características técnicas das estruturas, os custos de construção relacionados e realizar análises comparativas com soluções técnicas alternativas. Mediante solicitação, também é possível aproveitar a assistência técnica no local.

DADOS TÉCNICOS

U-BOOT CONE DOUBLE H 56 cm

A correspondência é possível mesmo invertendo a ordem das duas partes (se disponível) com duas da mesma altura ou com duas partes com alturas diferentes das representadas.

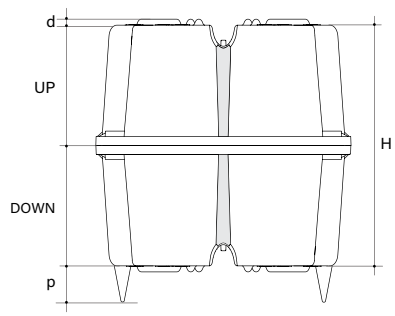

Dimensões úteis*		cm	52 x 52
Altura H (UP+DOWN)*		cm	56
Altura do pé p		cm	0-5-6-7-8-9-10...20
Altura dos distanciadores d		cm	1
Peso da unidade**		m^3	0,1152
UP H 28 cm	Dimensões da palete***	cm	110 x 110 x 248 h
	Unidades por palete***	un/PAL	420
	Peso da palete***	kg	967
DOWN H 28 cm	Dimensões da palete***	cm	110 x 110 x 248 h
	Unidades por palete***	un/PAL	420
	Peso da palete***	kg	967

*Com relação ao material reciclado admite-se uma tolerância de ± 1.5%
** O volume pode variar dependendo das condições do jacto e a tolerância do material.
*** Devido às necessidades de produção, os dados mostrados podem variar.

EMPACOTAMENTO TÉCNICO E TRANSPORTE POR CAMINHÃO

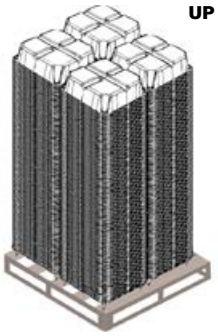

1 palete: 4 pilhas de 105 peças

Peças para paletes: 420

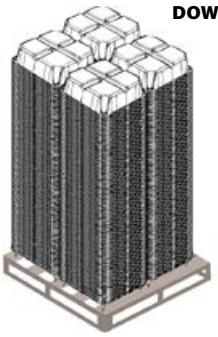

1 palete: 4 pilhas de 105 peças

Peças para paletes: 420

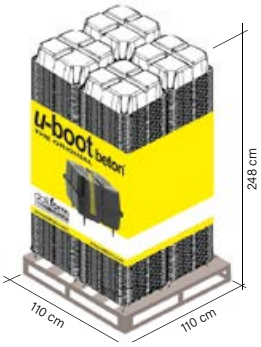

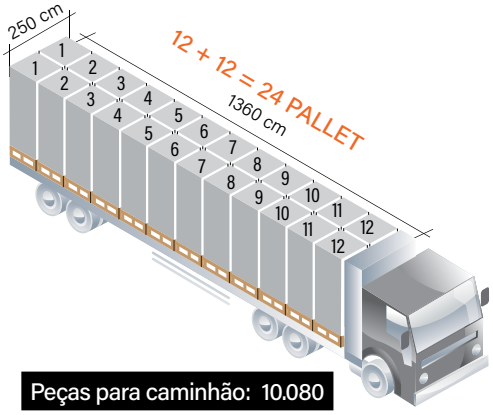

Peças para caminhão: 10.080

MARCAÇÃO

Rotulagem Cada palete é identificado com:

Um festão colorido mostrando: marca, imagem do produto, nome da empresa, site, quaisquer avisos.

Um rótulo com as seguintes informações: nome e código do produto, quantidade, certificado de compatibilidade ambiental, data de produção, turno de produção, n ° do trabalhador, lote da linha de produção.

CRÉDITOS

- Certificado de resistência ao fogo REI 180;
- Avis Technique;
- Certificação de um teste de carga em um sótão com U-Boot® Beton;
- Teste acústico de acordo com o padrão UNI EN ISO 140-6 - Medições laboratoriais de o ruído de passos de insolação;
- Teste acústico de acordo com o padrão UNI EN ISO 140-3 - Medições laboratoriais da insuflação do ruído aéreo proveniente da construção elementos;
- Testes de carga de ruptura;
- Certificado de compatibilidade ambiental (CCA).

Este produto resiste às intempéries e pode ser armazenado no exterior. Tome o máximo cuidado para evitar que o produto seja deformado ou sobrecarregado durante o descarregamento, armazenamento e montagem. Em caso de descarte, o produto é totalmente reciclável.

ESPAÇADOR LATERAL

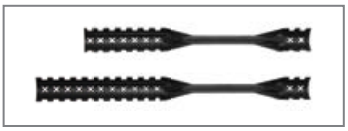

		6-8 cm	10-20 cm	22-28 cm
Comprimento	cm	30	41,5	50
Peso médio da peça	kg/pcs	0,029	0,044	0,047
Peças por caixa	pcs	500	400	300

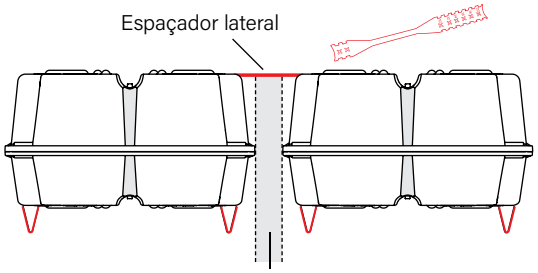

Largura da trave 6-8 cm
Largura da trave 10-20 cm
Largura da viga 22-28 cm

ACESSÓRIOS

PÉ INMOVÍVEL de H.05 a H.20 cm

Tamanho útil	H cm	a partir de 05	para	20
Peso médio da peça	kg	a partir de 0,014	para	0,048

Para montagem individual, NÃO utilizado sobre o existente

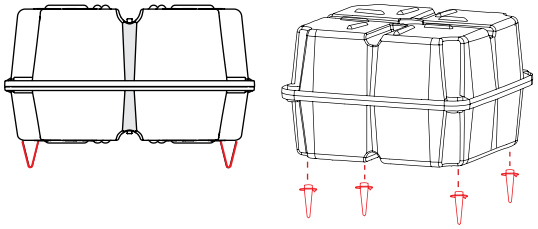

PÉ REVOLVENTE de H.05 a H.20 cm

Tamanho útil	H cm	a partir de 05	para	20
Peso médio da peça	kg	a partir de 0,026	para	0,048

Para montagem individual, NÃO utilizado sobre o existente
Rodando o pé sobre si mesmo, o ponto de apoio sobre cofragem varia, permitindo ligeiras alterações na posição do Uboot-Beton Cone solucionando possíveis conflitos com a malha de armadura inferior.

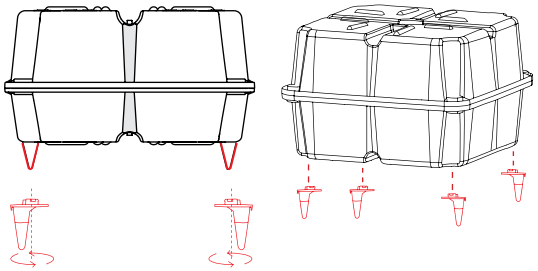

daliform GROUP
Building Innovation © Creatori dell'Iglù®

Tel. +39 0422 2083 - Fax +39 0422 800234
export@daliform.com - www.daliform.com
Via Postumia Centro, 49 - 31040
Gorgo al Monticano (TV) - Italy

Certified Management System
UNI EN ISO 9001 - UNI EN ISO 14001 - UNI EN ISO 45001 - SA8000

Sócio do
GBC Itália

PRODOTTO CONFORME
COMPATIBILITÀ AMBIENTALE

As informações contidas neste catálogo podem sofrer alterações. Antes de efectuar uma encomenda é conveniente solicitar confirmação ou informações actualizadas ao DALIFORM GROUP, o qual se reserva o direito de realizar alterações a qualquer momento sem aviso prévio. Em relação ao material reciclado, especifica-se que existem margens de tolerância causadas por factores ambientais.