daliform GROUP
Building Innovation © Creatori dell'Iglù®

AVIS TECHNIQUE VALIDE CSTB le futur en construction N° 3.1-19-988_V1

u-boot beton® cone

H.56 cm DOUBLE

Made of ALAPLEN® CV30

Deskowanie jednorazowe do formowania dwukierunkowych płyt pustych (lub płyt fundamentowych).

Technologia ta pozwala na łatwe formowanie płyt o dużych rozpiętościach i przy dużych obciążeniach, z całkowicie płaskim stropem, jak również z belkami lub zwieńczeniami kraty konstrukcyjnej zawartej w grubości płyty.
Szalunek zatopiony w wylewce stanowi siatkę prostopadłych legarów, zamkniętych od góry i od dołu płaską płytą. Całość naprężeń powinna zostać przeniesiona bezpośrednio na filary, wokół których należy pozostawić strefę pełnobetonową.
U-Boot® Beton Cone to idealne rozwiązanie do tworzenia płyt o dużej rozpiętości i / lub dużej nośności: szczególnie nadaje się do konstrukcji wymagających dużej otwartej przestrzeni, takich jak budynki wykonawcze, komercyjne i przemysłowe, a także budynki publiczne , konstrukcje cywilne i mieszkalne.
Pozwala na większą nierównomierność w rozmieszczeniu słupów, nie wymagając konstrukcji belek.
U-Boot® Beton Cone jest wyposażony w centralny stożek, który ułatwia wykonywanie operacji. W rzeczywistości umożliwia:
- wizualna kontrola wykończenia dolnej płyty;
- lepsza wydajność wykończenia zewnętrznego intradoxu;
- zmniejszenie siły podnoszenia podczas odlewania;
- większa odporność na chodzenie;
- odpowietrznik.

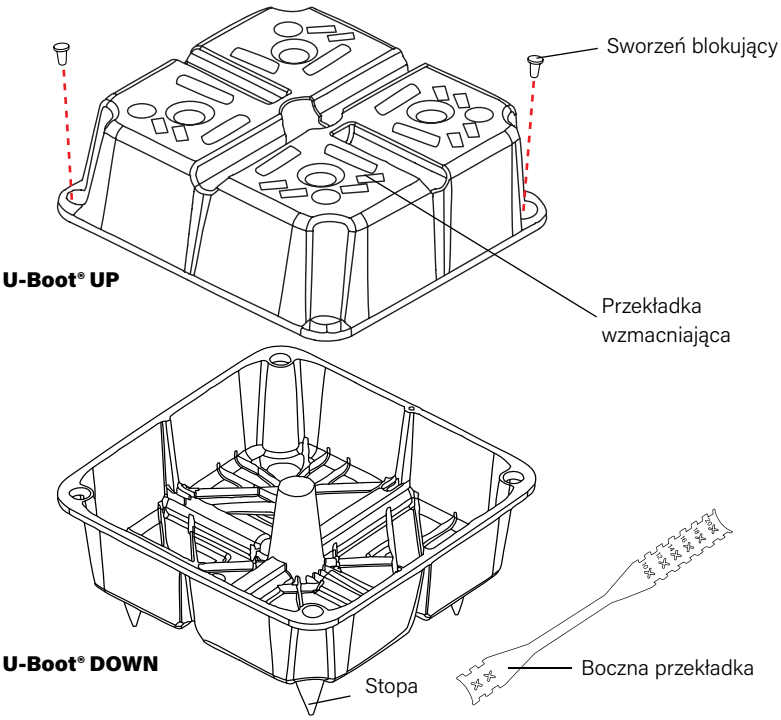

Dwa sworznie blokujące zapewniają większe uszczelnienie bezpieczeństwa między dwiema połówkami. Powinny być wstawione, opcjonalnie, w odpowiednie siedzenia, w dwóch przeciwnych rogach.
Obrazy podano przykładowo: w szczególności sprzężenie można również osiągnąć poprzez odwrócenie kolejności dwóch połówek lub (jeśli jest dostępne) przez zastosowanie dwóch połówek o tej samej wysokości lub dwóch połówek o różnych wysokościach od przedstawionych; elementy dystansowe zbrojenia mogą mieć różne kształty i położenie. Materiał nadający się do recyklingu ma tolerancję wielkości ± 1,5%.

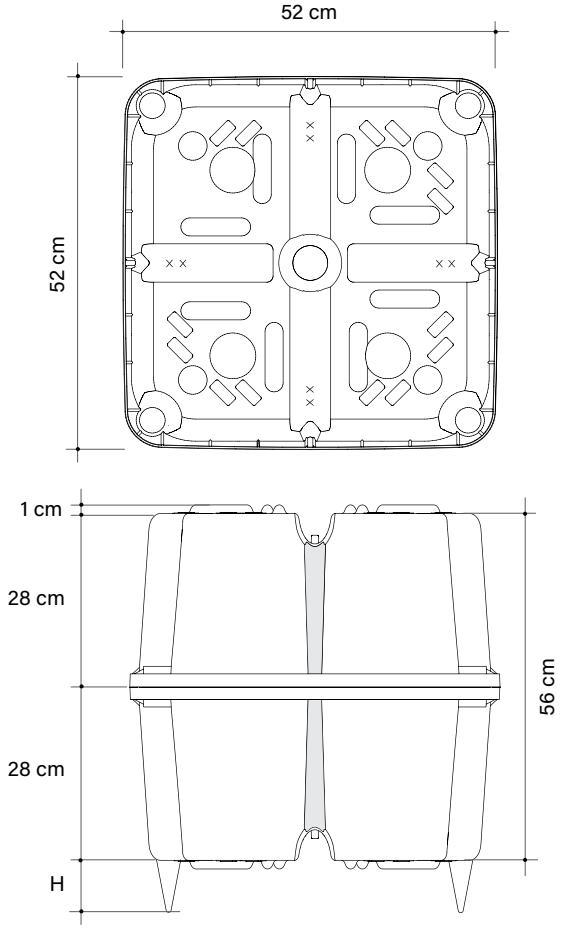

kg 4,542 Średnia waga sztuki

m³ 0,1152 Ilość sztuk

Bezzaprawowa ekspozycja czasowa pojedynczego U-Boot® Beton Cone: 15 m²/h

TABELA PARAMETRÓW I ZUŻYCIA — U-BOOT® CONE double h 56 cm

Wys. stopy w cm	Wys. belki w cm	Szer. belki w cm	Odległość od środka belki w cm	Kąt pochylenia U-Boot®	Oszczędność betonu* m^3/szt	Oszczędność betonu* m^2/m^3	Zużycie betonu* m^2/m^3
0-5-6-7-8-9-10..20	1	10	62	2,60	0,1152	0,300	0,260
0-5-6-7-8-9-10..20	1	12	64	2,44	0,1152	0,281	0,279
0-5-6-7-8-9-10..20	1	14	66	2,30	0,1152	0,265	0,295
0-5-6-7-8-9-10..20	1	16	68	2,16	0,1152	0,249	0,311
0-5-6-7-8-9-10..20	1	18	70	2,04	0,1152	0,235	0,325
0-5-6-7-8-9-10..20	1	20	72	1,93	0,1152	0,222	0,338

* Do bezpośredniej oszczędności betonu należy dodać również oszczędność pośrednią, związana ze zmniejszeniem masy budynku (fundamenty i cieńsza siatka konstrukcyjna). Biuro Techniczne jest w stanie zapewnić wsparcie planowania zarówno na etapie wstępnym, jak i wykonawczym w celu określenia właściwości technicznych konstrukcji, związanych z nimi kosztów budowy i wykonania analiz porównawczych z alternatywnymi rozwiązaniami technicznymi. Na życzenie można również skorzystać z pomocy technicznej na miejscu.

DANE TECHNICZNE

U-BOOT CONE DOUBLE H 56 cm

The matching is possible even by inverting the order of the two parts (if available) with two of the same height or with two parts with different heights from those represented.

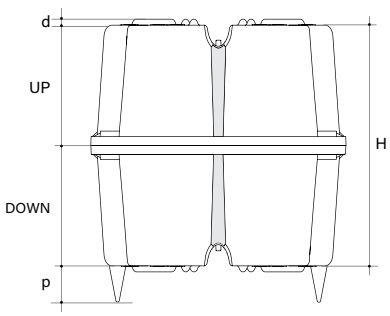

Wymiary robocze*		cm	52 x 52
Wysokość H (UP+DOWN)*		cm	56
Wysokość stopy p		cm	0-5-6-7-8-9-10...20
Wysokość przekładki d		cm	1
Objętość jednej sztuki artykułu**		m^3	0,1152
UP H 28 cm	Wymiary palety***	cm	110 x 110 x 248 h
	Ilość sztuk artykułu na paletę***	szt/PAL	420
	Masa palety***	kg	967
DOWN H 28 cm	Wymiary palety***	cm	110 x 110 x 248 h
	Ilość sztuk artykułu na paletę***	szt/PAL	420
	Masa palety***	kg	967

* W odniesieniu do materiału pochodzącego z recyklingu dopuszczalna jest tolerancja wymiarowa wynosząca ± 1,5%.
** Objętość może się różnić w zależności od warunków odlewania i tolerancji materiału.
*** Dla potrzeb produkcyjnych przedstawione dane mogą się różnić.

PAKOWANIE TECHNICZNE I TRANSPORT SAMOCHODOWY

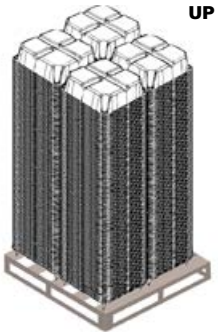

1 paleta: 4 stosy po 105 sztuk

Ilość na palecie: 420

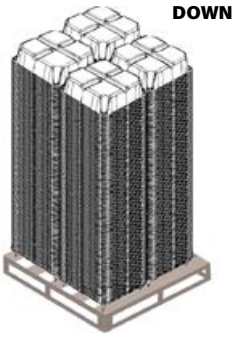

1 paleta: 4 stosy po 105 sztuk

Ilość na palecie: 420

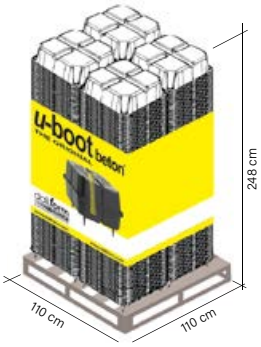

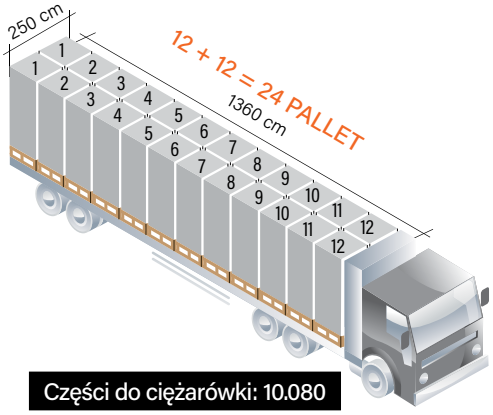

Części do ciężarówki: 10.080

ETYKIETOWANIE

Każda paleta jest oznaczona:

Kolorowe feston przedstawiające: marka, wizerunek produktu, nazwa firmy, strona internetowa, wszelkie ostrzeżenia.

Etykieta z następującymi informacjami: nazwa i kod produktu, ilość, certyfikat zgodności środowiskowej, data i zmiana produkcji, numer operatora, partia produkcyjna.

PODZIĘKOWANIA

- Certyfikat odporności ogniowej REI 180;
- Avis Technique;
- Certyfikacja testu obciążenia na poddaszu za pomocą U-Boot® Beton;
- Badanie akustyczne zgodnie ze standardem UNI EN ISO 140-6 - Pomiary laboratoryjne hałas odgłosu kroków;
- Test akustyczny zgodnie z normą UNI EN ISO 140-3 - Pomiary laboratoryjne izolacji hałasu przenoszonego przez powietrze z budynku elementy;
- Seria testów obciążenia zrywającego;
- Certyfikat zgodności środowiskowej (CCA).

Produkt jest odporny na działanie czynników atmosferycznych. Zachowaj szczególną ostrożność, aby zapobiec deformacji lub przeciążeniu produktu podczas rozładunku, przechowywania i montażu. W przypadku utylizacji produkt podlega całkowitemu recyklingowi.

ODSTAWKA BOCZNA

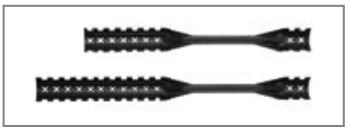

		6-8 cm	10-20 cm	22-28 cm
Długość	cm	30	41,5	50
Średnia waga sztuki	kg/szt	0,029	0,044	0,047
Ilość w pudełku	szt	500	400	300

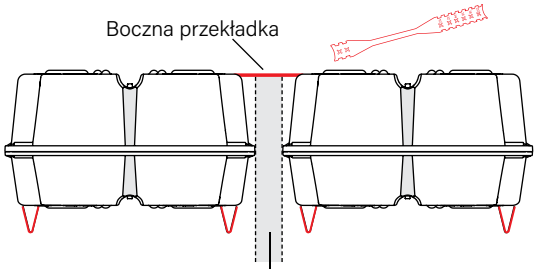

AKCESORIA

NIERUCHOMA STOPA od H.05 do H.20 cm

Przydatny rozmiar	H cm	od	05	do 20
Średnia waga sztuki	kg	od	0,014	do 0,048

Do samodzielnego montażu, NIE powyżej istniejących.

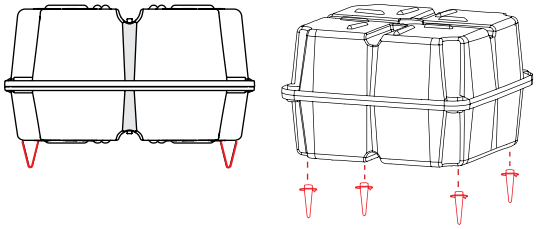

RUCHOMA STOPA OD H.05 DO H.20 CM

Przydatny rozmiar	H cm	od	05	do 20
Średnia waga sztuki	kg	od	0,026	do 0,048

Do samodzielnego montażu, NIE powyżej istniejących.
Obracanie stopy na siebie zmienia punkt podparcia na podłożu, umożliwiając ustawienie szalunku na pokładzie bez ingerencji w ewentualną obecną stalową siatkę.

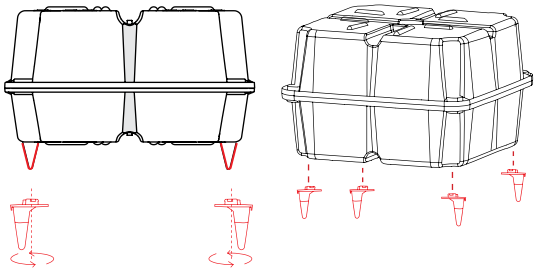

daliform GROUP
Building Innovation © Creatori dell'Iglù®

Tel. +39 0422 2083 - Fax +39 0422 800234
export@daliform.com - www.daliform.com
Via Postumia Centro, 49 - 31040
Gorgo al Monticano (TV) - Włochy

Certified Management System
UNI EN ISO 9001 - UNI EN ISO 14001 - UNI EN ISO 45001 - SA8000

Partner of
GBC Italy

Informacje zamieszczone w niniejszym katalogu mogły ulec zmianie. Przed złożeniem zamówienia należy zażądać od DALIFORM GROUP potwierdzenia lub zaktualizowanych informacji. DALIFORM GROUP zastrzega sobie prawo do wprowadzania zmian w dowolnym momencie bez uprzedniego powiadomienia. Z uwzględnieniem surowców wtórnych określono margines tolerancji wywołany przez czynniki środowiskowe.