daliform GROUP
Building Innovation © Creatori dell'Iglù®

AVIS TECHNIQUE VALIDE CSTB le futur en construction N° 3.1-19-988_V1

u-boot beton® cone

H.56 cm DOUBLE

Made of ALAPLEN® CV30

Cassero a perdere per la formazione di solai (o platee di fondazione) alleggeriti bidirezionali.

Questa tecnologia consente la facile formazione di solai di grandi luci e per carichi importanti, ad intradosso totalmente piano, con travi o capitelli del reticolo strutturale contenuti all'interno dello spessore del solaio.
Il cassero immerso in opera nel getto di calcestruzzo realizza un graticcio di nervature ortogonali rinchiuse tra una lastra piana superiore e una inferiore. Gli sforzi vanno trasferiti direttamente ai pilastri intorno ai quali è necessario lasciare una opportuna zona piena.
U-Boot® Beton Cone è quindi la soluzione ideale per realizzare solette di grande luce e/o grande portata: si presta in modo particolare per strutture che necessitano di notevoli spazi liberi, come edifici direzionali, commerciali e industriali, ma anche nel campo dell'edilizia pubblica, civile e residenziale. Consente una maggiore irregolarità nella distribuzione dei pilastri non richiedendo la realizzazione di travi.
U-Boot® Beton Cone è provvisto di un cono centrale che facilita le operazioni di esecuzione.
Esso, infatti, consente:
- un controllo visivo del completamento della soletta inferiore;
- una migliore resa della finitura superficiale dell'intradosso;
- la diminuzione della spinta di sollevamento in fase di getto;
- una maggior resistenza al calpestio;
- lo sfiato dell'aria.

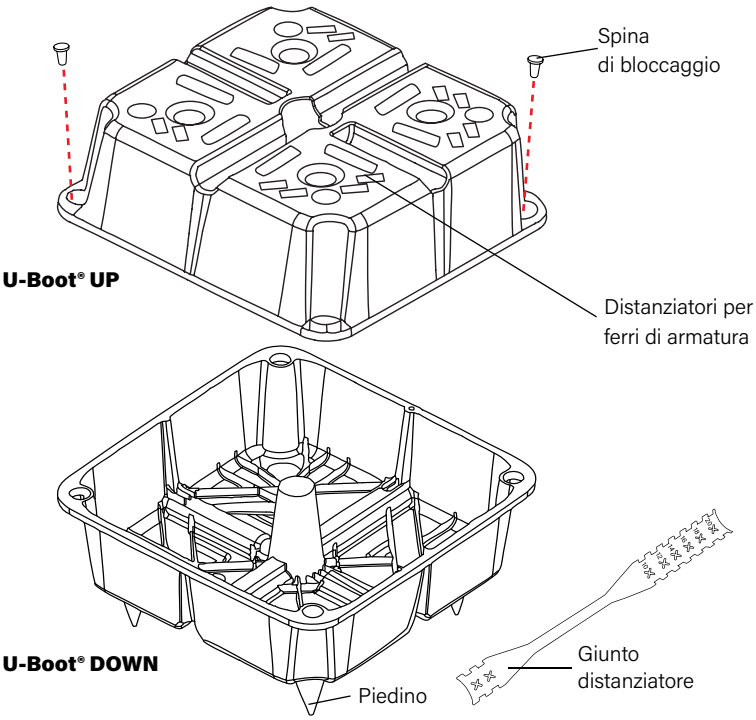

Le 2 spine di bloccaggio conferiscono maggior sicurezza di tenuta tra le due semiparti. Vanno inserite, a scelta, nelle apposite sedi, in due angoli opposti tra loro.
Le figure sono di mero esempio: in particolare l'accoppiamento può realizzarsi anche invertendo l'ordine delle semiparti o (se disponibili) con due di identica altezza o con semiparti di altezze differenti da quelle rappresentate; i distanziatori di armatura possono avere forme e posizionamenti diversi. In considerazione del materiale riciclato è ammessa una tolleranza dimensionale del ±1,5%.

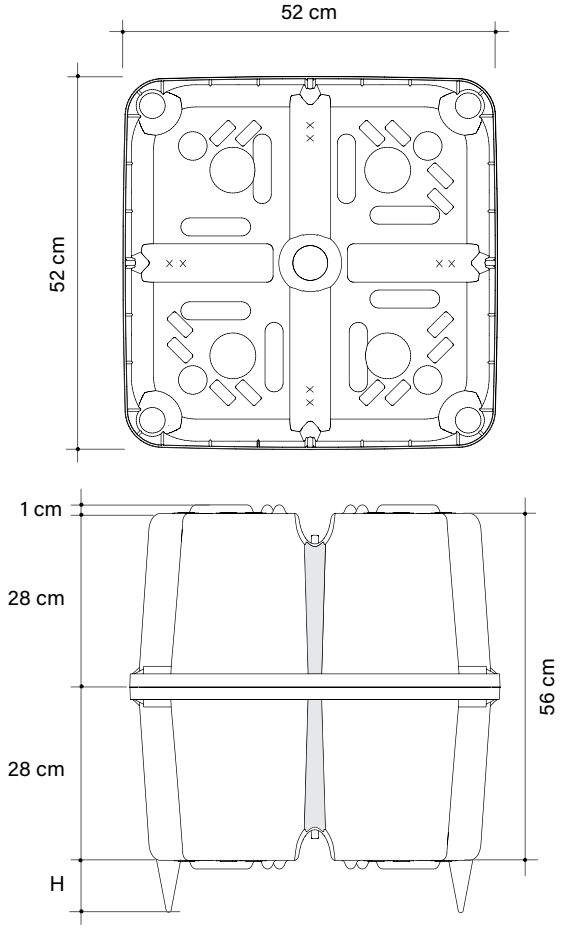

kg 4,542 Peso medio del pezzo

m³ 0,1152 Volume del pezzo

Tempi di posa per U-Boot® Beton Cone double: 15 m²/h

TABELLA DEI PARAMETRI E DEI CONSUMI — U-BOOT® CONE double h 56 cm

Piedini H cm	Distanziatori H cm	Larghezza nervatura cm	Interasse nervature cm	Incidenza U-Boot® pz/m²	Risparmio diretto* di CLS m³/pz	Risparmio diretto* di CLS m³/m²	Consumo CLS m³/m²
0-5-6-7-8-9-10..20	1	10	62	2,60	0,1152	0,300	0,260
0-5-6-7-8-9-10..20	1	12	64	2,44	0,1152	0,281	0,279
0-5-6-7-8-9-10..20	1	14	66	2,30	0,1152	0,265	0,295
0-5-6-7-8-9-10..20	1	16	68	2,16	0,1152	0,249	0,311
0-5-6-7-8-9-10..20	1	18	70	2,04	0,1152	0,235	0,325
0-5-6-7-8-9-10..20	1	20	72	1,93	0,1152	0,222	0,338

*Al risparmio diretto di cls va aggiunto quello indiretto relativo al minor peso proprio dell'edificio (fondazioni e reticolo strutturale più snello).
L'Ufficio Tecnico è a disposizione per fornire supporto alla progettazione sia in fase preliminare che in quella esecutiva per determinare le caratteristiche tecniche delle strutture, i relativi costi di costruzione ed eseguire analisi comparate con soluzioni tecniche alternative. A richiesta è possibile usufruire anche dell'assistenza tecnica in cantiere.

DATI TECNICI

U-BOOT CONE DOUBLE H 56 cm

L'accoppiamento può realizzarsi anche invertendo l'ordine delle semiparti o (se disponibili) con due di identica altezza o con semiparti di altezze differenti da quelle rappresentate.

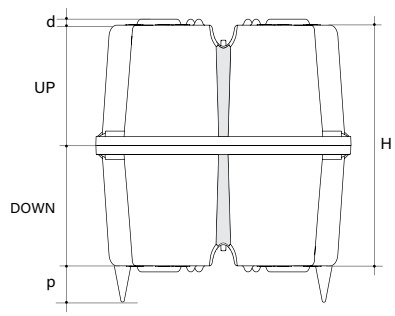

Dimensioni utili*		cm	52 x 52
Altezza H (UP+DOWN)*		cm	56
Altezza piedino p		cm	0-5-6-7-8-9-10...20
Altezza distanziatori d		cm	1
Volume del pezzo**		m³	0,1152
UP H 28 cm	Dimensione del bancale***	cm	110 x 110 x 248 h
	Pezzi bancale***	pz/PAL	420
	Peso del bancale***	kg	967
DOWN H 28 cm	Dimensione del bancale***	cm	110 x 110 x 248 h
	Pezzi bancale***	pz/PAL	420
	Peso del bancale***	kg	967

*In considerazione del materiale riciclato è ammessa una tolleranza dimensionale del ±1,5%.
** Il volume può subire variazioni in funzione delle condizioni di getto e della tolleranza del materiale.
*** Per esigenze di produzione i dati riportati potranno subire delle variazioni.

DATI DI CONFEZIONAMENTO, IMBALLO E TRASPORTO

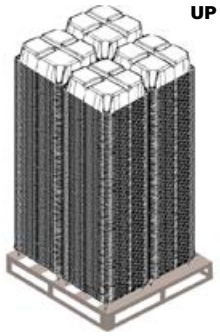

1 bancale: 4 pile da 105 pezzi

Pezzi per bancale: 420

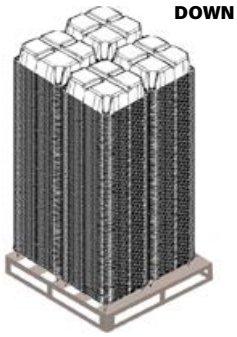

1 bancale: 4 pile da 105 pezzi

Pezzi per bancale: 420

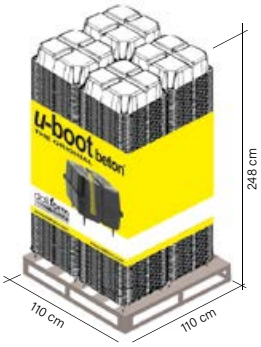

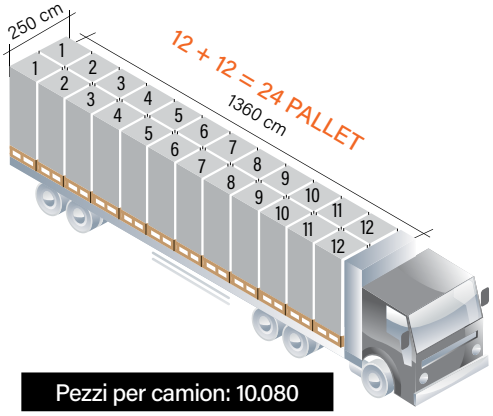

Pezzi per camion: 10.080

ETICHETTATURA

Ogni bancale viene identificato con:

Un festone colorato riportante: brand, immagine prodotto, denominazione azienda, website, eventuali avvertenze.

Un'etichetta con le seguenti informazioni: nome e codice prodotto, quantità, certificazione di compatibilità ambientale, data e turno di produzione, n° operatore, lotto produzione.

CREDITI

- Test di Resistenza al Fuoco REI 180;
- Avis Technique;
- Certificato di Prova di Carico su Solaio con U-Boot® Beton;
- Test acustico secondo la Norma UNI EN ISO 140-6 - Misurazioni in laboratorio dell'isolamento di rumore da calpestio di solai;
- Test acustico secondo la Norma UNI EN ISO 140-3 - Misurazioni in laboratorio dell'isolamento acustico per via aerea di elementi di edificio;
- Test di resistenza meccanica;
- Certificato di Compatibilità Ambientale (CCA).

Il prodotto non teme le intemperie e può essere stoccato all'esterno. Porre la massima cura per evitare che il prodotto venga deformato o sovrasollecitato durante lo scarico, il deposito ed il montaggio. In caso di smaltimento il prodotto è totalmente riciclabile.

GIUNTO DISTANZIATORE LATERALE

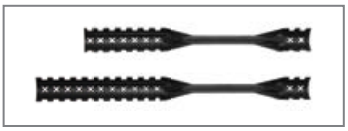

		6-8 cm	10-20 cm	22-28 cm
Lunghezza	cm	30	41,5	50
Peso medio del pezzo	kg/pz	0,029	0,044	0,047
Pezzi per scatola	pz	500	400	300

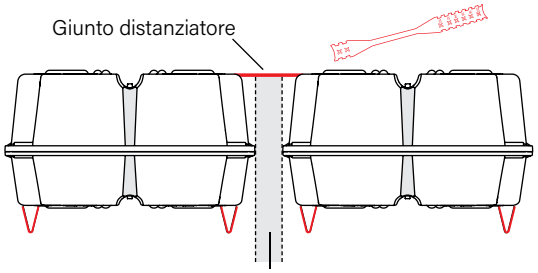

Larghezza nervatura 6-8 cm
Larghezza nervatura 10-20 cm
Larghezza nervatura 22-28 cm

ACCESSORI

PIEDINO FISSO da H.05 a H.20 cm

Dimensioni utili	H cm	da	05	a	20
Peso medio del pezzo	kg	da	0,014	a	0,048

Da montare singolarmente, NON sopra l'esistente.

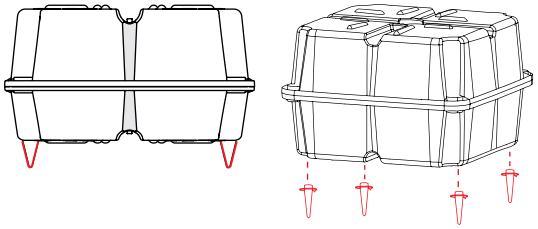

PIEDINO GIREVOLE da H.05 a H.20 cm

Dimensioni utili	H cm	da	05	a	20
Peso del pezzo	kg	da	0,026	a	0,048

Da montare singolarmente, NON sopra l'esistente.
Ruotando il piedino su se stesso il punto di appoggio a terra varia, permettendo al cassero di essere posizionato sull'impalcato senza interferire con le reti di ferro eventualmente presenti.

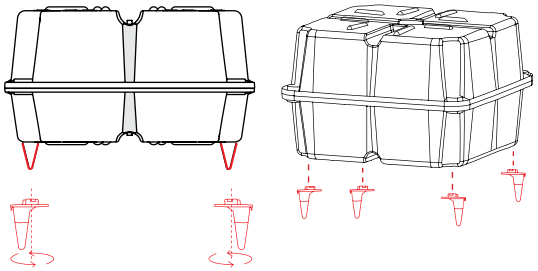

daliform GROUP
Building Innovation © Creatori dell'Iglù®

Tel. +39 0422 2083 - Fax +39 0422 800234
info@daliform.com - www.daliform.com
Via Postumia Centro, 49 - 31040
Gorgo al Monticano (TV) - Italia

Certified Management System
UNI EN ISO 9001 - UNI EN ISO 14001 - UNI EN ISO 45001 - SA8000

Socio del GBC Italia

Le informazioni contenute in questo catalogo possono subire variazioni. È bene richiedere conferma o informazioni aggiornate alla DALIFORM GROUP, la quale si riserva il diritto di apportare modifiche in qualsiasi momento senza preavviso. In considerazione del materiale riciclato, si precisa che esistono margini di tolleranza causati da fattori ambientali.