daliform GROUP
Building Innovation © Creatori dell'Iglù®

AVIS TECHNIQUE VALIDE CSTB le futur en construction N° 3.1-19-988_V1

u-boot beton® H.47 cm DOUBLE

Made of ALAPLEN® CV30

Cofragem perdida para a formação de pisos (ou lajes de fundação) aligeirados bidireccionais.
Esta tecnologia permite a simples formação de pisos de grandes espaços e para cargas importantes com intradorso totalmente plano, com vigas ou capitéis do espaço estrutural incluídos dentro da espessura do piso.
A cofragem introduzida na obra na descarga de betão realiza uma rede de vigas ortogonais fechadas entre uma laje plana superior e uma inferior. As tensões são transferidas directamente para pilastras em redor das quais deverá ser deixada uma adequada área cheia.
O U-Boot® Beton é assim a solução ideal para realizar lajes de grandes espaços e/ou grande capacidade: adapta-se de forma particular a estruturas que precisam de consideráveis espaços livres, como edifícios direcionais, comerciais e industriais, mas também para obras públicas, civis e residenciais. Permite uma maior irregularidade na distribuição dos pilares e não exige a realização de vigas.

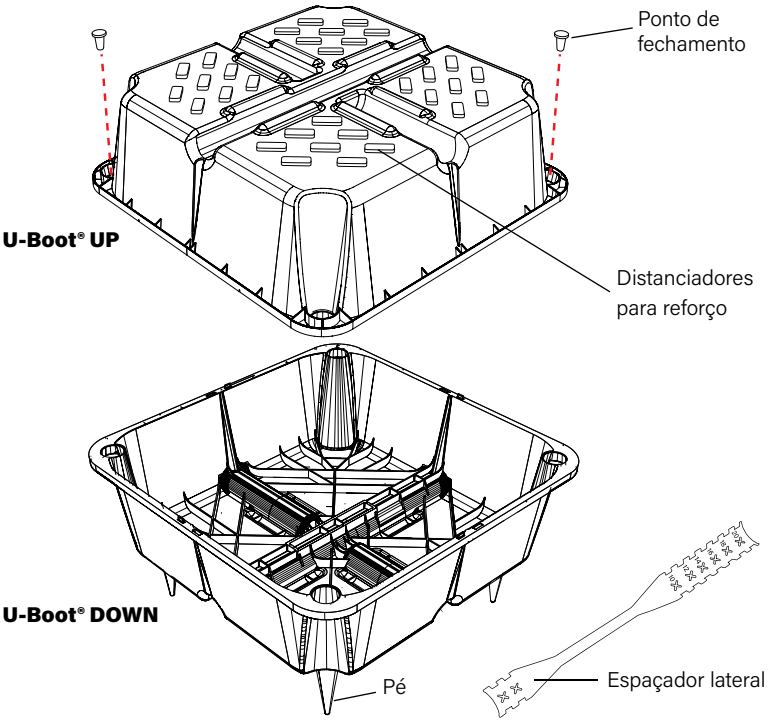

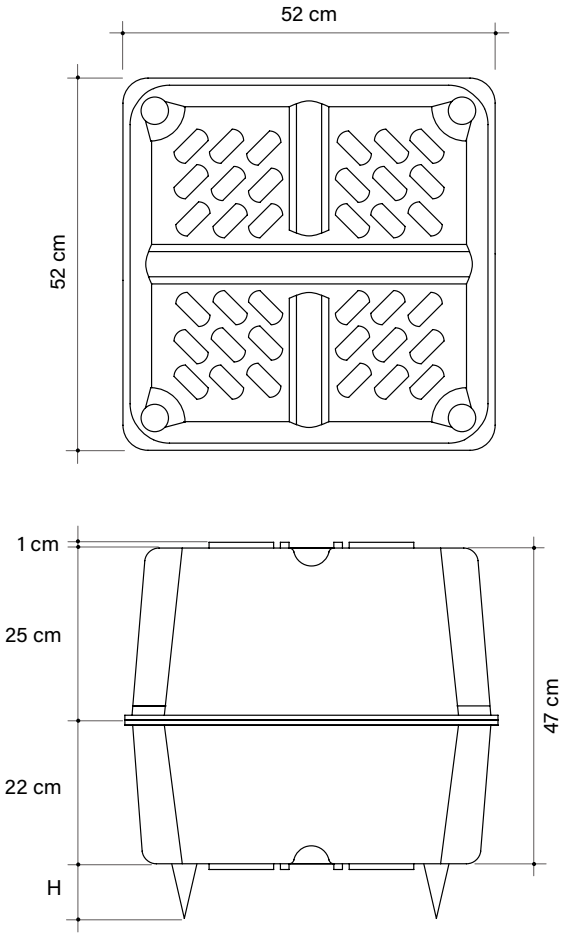

Os dois pinos de travamento conferem maior vedação de segurança entre as duas metades. Eles devem ser inseridos, opcionalmente, nos assentos correspondentes, em dois cantos opostos.
As imagens são a título de exemplo: em particular, o acoplamento também pode ser alcançado revertendo a ordem das duas metades ou (se disponível) usando duas metades da mesma altura ou duas metades de alturas diferentes das representadas; os espaçadores de reforço podem ter diferentes formas e posicionamento. É permitido ao material reciclável uma tolerância de tamanho de ± 1,5%.

kg 3,731 Peso médio da peça

m³ 0,0988 Volume de cada unidade

Velocidade de colocação de U-Boot® Beton double: 15 m²/h

TABELA DOS PARÂMETROS E CONSUMOS

Pés H cm	Distanciadores H cm	Largura da nervura cm	Entre-eixo nervuras cm	Incidência U-Boot®	Poupança de betão* m^3/un	Poupança de betão* m^3/m^2	Consumo de betão m^2/m^3
0-5-6-7-8-9-10-12	1	10	62	2,60	0,0988	0,257	0,213
0-5-6-7-8-9-10-12	1	12	64	2,44	0,0988	0,241	0,229
0-5-6-7-8-9-10-12	1	14	66	2,30	0,0988	0,227	0,243
0-5-6-7-8-9-10-12	1	16	68	2,16	0,0988	0,213	0,257
0-5-6-7-8-9-10-12	1	18	70	2,04	0,0988	0,202	0,268
0-5-6-7-8-9-10-12	1	20	72	1,93	0,0988	0,191	0,279

* À poupança directa de betão é adicionada a indirecta em relação ao menor peso do próprio edifício (alicerces e rede estrutural mais fina).
O Escritório Técnico está disponível para fornecer suporte ao planejamento, tanto na fase preliminar quanto na executiva, para determinar as características técnicas das estruturas, os custos de construção relacionados e realizar análises comparativas com soluções técnicas alternativas. Mediante solicitação, também é possível aproveitar a assistência técnica no local.

DADOS TÉCNICOS

U-BOOT DOUBLE H 47 cm

A correspondência é possível mesmo invertendo a ordem das duas partes (se disponível) com duas da mesma altura ou com duas partes com alturas diferentes das representadas.

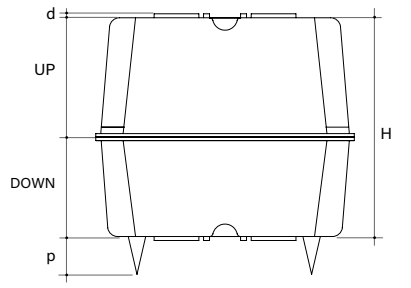

Dimensões úteis*		cm	52 x 52
Altura H (UP+DOWN)*		cm	47
Altura do pé p		cm	0-5-6-7-8-9-10-12
Altura dos distanciadores d		cm	1
Peso da unidade**		m^3	0,0988
UP H 25 cm	Dimensões da palete***	cm	110 x 110 x 249 h
	Unidades por palete***	un/PAL	440
	Peso da palete***	kg	827
DOWN H 22 cm	Dimensões da palete***	cm	110 x 110 x 253 h
	Unidades por palete***	un/PAL	440
	Peso da palete***	kg	841

*Com relação ao material reciclado admite-se uma tolerância de ± 1.5%
** O volume pode variar dependendo das condições do jacto e a tolerância do material.
*** Devido às necessidades de produção, os dados mostrados podem variar.

EMPACOTAMENTO TÉCNICO E TRANSPORTE POR CAMINHÃO

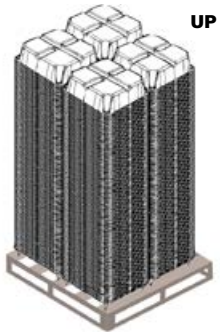

1 palete: 4 pilhas de 110 peças

Peças para paletes: 440

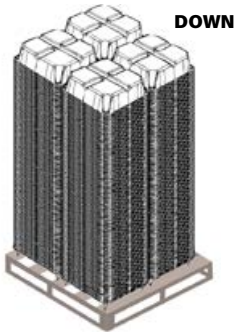

1 palete: 4 pilhas de 110 peças

Peças para paletes: 440

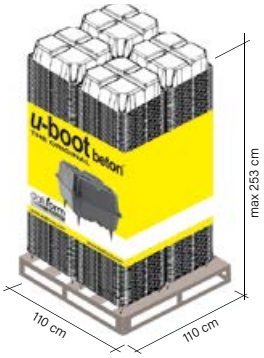

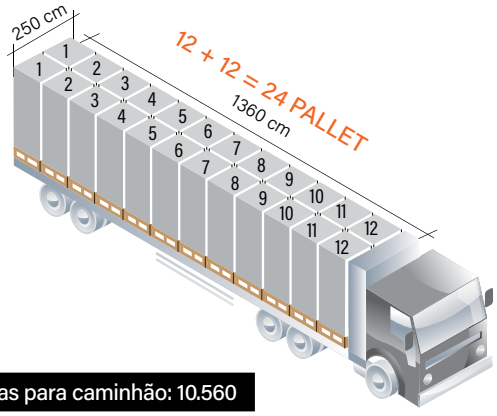

Peças para caminhão: 10.560

MARCAÇÃO

Rotulagem Cada palete é identificado com:

Um festão colorido mostrando: marca, imagem do produto, nome da empresa, site, quaisquer avisos.

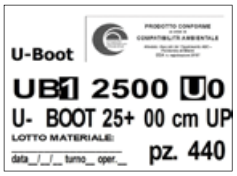

Um rótulo com as seguintes informações: nome e código do produto, quantidade, certificado de compatibilidade ambiental, data de produção, turno de produção, n ° do trabalhador, lote da linha de produção.

CRÉDITOS

- Certificado de resistência ao fogo REI 180;
- Avis Technique;
- Certificação de um teste de carga em um sótão com U-Boot® Beton;
- Teste acústico de acordo com o padrão UNI EN ISO 140-6 - Medições laboratoriais de o ruído de passos de insolação;
- Teste acústico de acordo com o padrão UNI EN ISO 140-3 - Medições laboratoriais da insuflação do ruído aéreo proveniente da construção elementos;
- Testes de carga de ruptura;
- Certificado de compatibilidade ambiental (CCA).

Este produto resiste às intempéries e pode ser armazenado no exterior. Tome o máximo cuidado para evitar que o produto seja deformado ou sobrecarregado durante o descarregamento, armazenamento e montagem. Em caso de descarte, o produto é totalmente reciclável.

ESPAÇADOR LATERAL

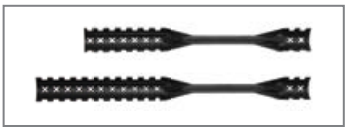

		6-8 cm	10-20 cm	22-28 cm
Comprimento	cm	30	41,5	50
Peso médio da peça	kg/pcs	0,029	0,044	0,047
Peças por caixa	pcs	500	400	300

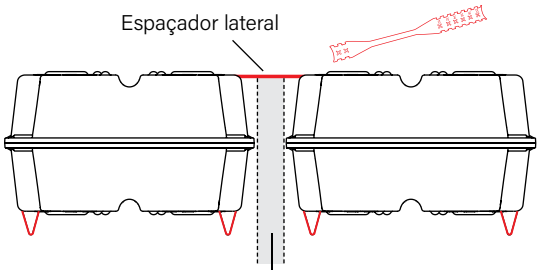

Largura da trave 6-8 cm
Largura da trave 10-20 cm
Largura da viga 22-28 cm

ACESSÓRIOS

PÉ INMOVÍVEL de H.05 a H.20 cm

Tamanho útil	H cm	a partir de	05	para	20
Peso médio da peça	kg	a partir de	0,014	para	0,048

Para montar individualmente, NÃO acima do existente.

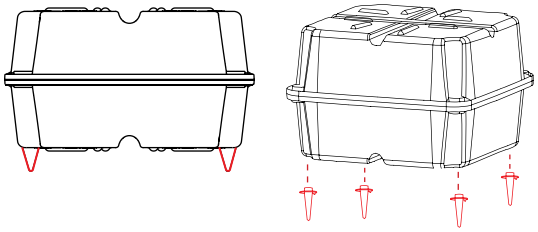

daliform GROUP
Building Innovation © Creatori dell'Iglù®

Tel. +39 0422 2083 - Fax +39 0422 800234
export@daliform.com - www.daliform.com
Via Postumia Centro, 49 - 31040
Gorgo al Monticano (TV) - Itália

Certified Management System
UNI EN ISO 9001 - UNI EN ISO 14001 - UNI EN ISO 45001 - SA8000

Sócio do
GBC Itália

As informações contidas neste catálogo podem sofrer alterações. Antes de efectuar uma encomenda é conveniente solicitar confirmação ou informações actualizadas ao DALIFORM GROUP, o qual se reserva o direito de realizar alterações a qualquer momento sem aviso prévio. Em relação ao material reciclado, especifica-se que existem margens de tolerância causadas por factores ambientais.