daliform GROUP
Building Innovation © Creatori dell'Iglù®

AVIS TECHNIQUE
Iglù® et Iglù® Plus
ATec n°3.1/17-935_V2

IGLU® PLUS H 40 cm

Вентилируемые подпольные полости для гражданских и промышленных зданий, которые строятся новые или реконструируемые.

• Объекты городской инфраструктуры: площади, тротуары, спортивные сооружения.
• Создание промежуточной плиты или кровли для полостей, используемых для вентиляции и прохода систем.
• Помещения, используемые для контроля влажности и температуры: сушильные камеры, холодильные камеры, теплицы, складские помещения и подвалы.
• Подземные трубы для прохода инженерных сетей. Инспектируемые полости и ямы.
• Просто наполнив его керамзитом, его можно использовать для создания садов на крыше.
• Подземные воздуховоды для рассеивания воды и дренажа.
• надземные тротуары для погрузки и разгрузки пассажиров или создания плавающих полов.
• Выравнивание высоты.

Made of ALAPLEN® CP30

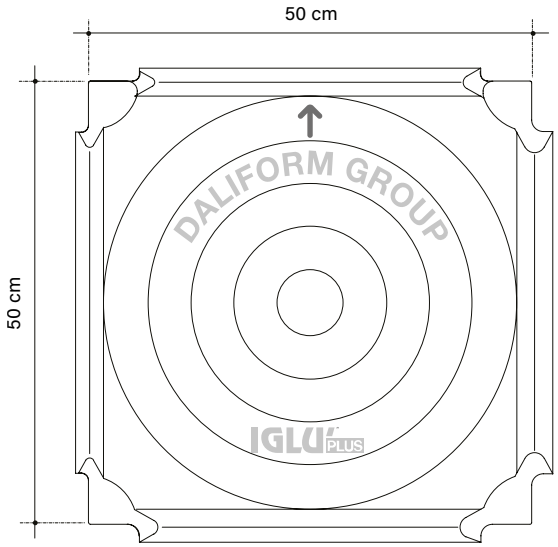

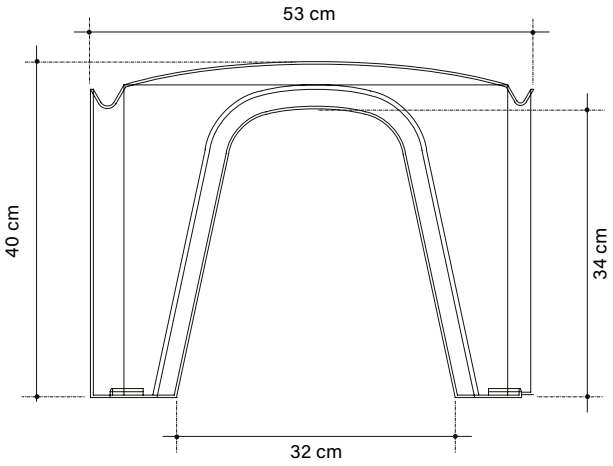

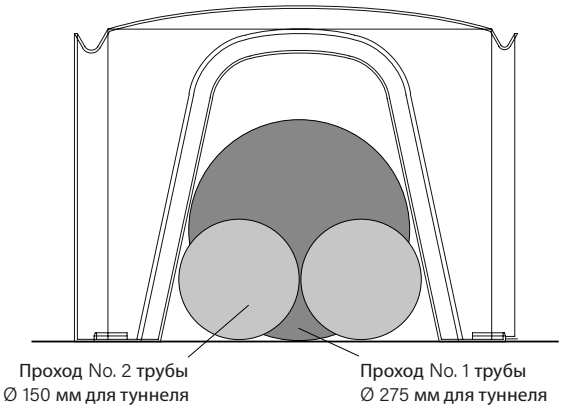

Изображения только для примера.
Вторичный материал допускается с допуском размера ± 1,5%.

0,060m³/m² **Количество (бетона до короны)**
Объем может варьироваться в зависимости от условий заливки и допуска материала.

ДАВЛЕНИЕ В НИЖНЕЙ ЧАСТИ КОНСТРУКЦИИ

Iglu'® Plus H 40

Грузы [1] kN/m²	горбыль cm	Сетка Ø mm маглиясm x cm	Толщина сухой бетон cm	Давление в основании столба [2] MPa
18	4	Ø 5/ 25 x 25	5 10 15	0,170 0,082 0,049
55	5	Ø 6/ 15 x 15	10 15 20	0,223 0,130 0,086
110	8	Ø 8/ 20 x 20	15 20 25	0,251 0,164 0,116

[1] Характеристические значения

[2] Значения проекта (предельное состояние SLU - коэффициенты A1)

Таблица показывает, начиная с различных примеров перегрузки и толщины (для плиты), давления, которые будут прикладываться к опорам конструкции, по отношению к (возможной) толщине сухого бетона. Гипотезы перегрузки указаны в таблице в качестве примера; фактическая грузоподъемность намного выше.

Чтобы узнать точные значения или размеры, указанные в проекте, обратитесь в технический отдел.

Техническое бюро может предоставить поддержку планирования как на предварительном, так и на исполнительном этапах, чтобы определить технические характеристики сооружений, связанные с этим расходы на строительство и провести сравнительный анализ с альтернативными техническими решениями. По запросу также можно воспользоваться технической помощью на месте.

ТЕХНИЧЕСКИЕ ХАРАКТЕРИСТИКИ

Iglu'® Plus H 40

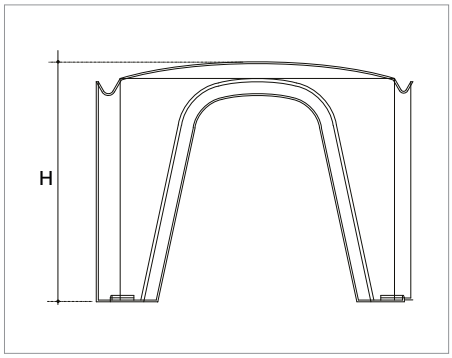

Полезный размер*	**cm**	50 x 50
Высота* H	**cm**	40
Расход CLS сатин**	**m³/m²**	0,060
Средний вес куска	**kg**	2,131
Размеры поддона	**cm**	110 x 110 x 230
Кв.м поддона	**m²/PAL**	75
Штук на паллете***	**pz/PAL**	300
Вес поддона***	**kg/PAL**	652

* Для материалов, получаемых из вторичного сырья, допускается разность размеров до ± 1.5%
** Объем может варьироваться в зависимости от условий заливки и допуска материала.
*** Из-за производственных потребностей показанные данные могут отличаться.

МЕТОД СУХОЙ СБОРКИ

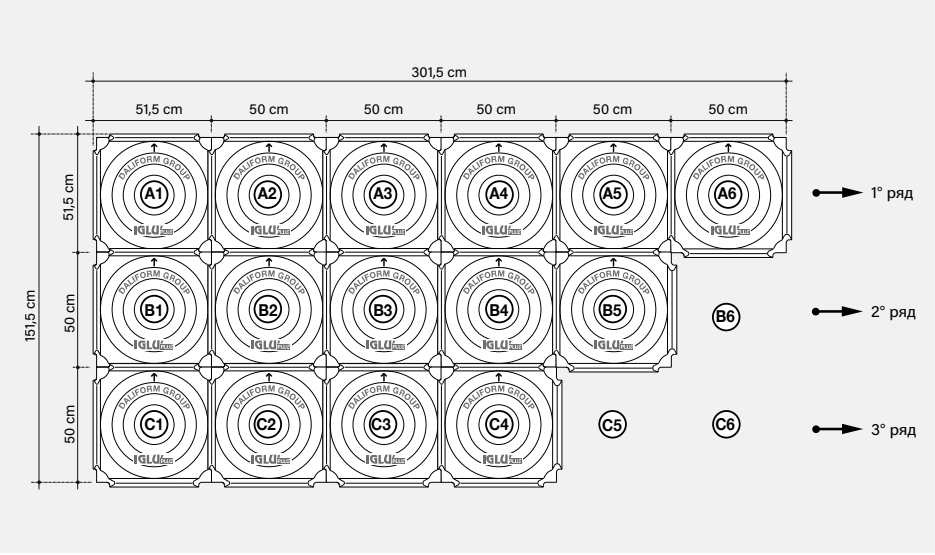

⚠ **Для обеспечения правильной установки и идеально созданная полость под полом, пожалуйста, обратитесь к требованиям использования продукта.**

Время выдержки сухих камнях: 80 m²/h

ТЕХНИЧЕСКАЯ УПАКОВКА И ГРУЗОПЕРЕВОЗКИ

1 поддон: 4 свая по 75 штук

Штук на паллете: 300

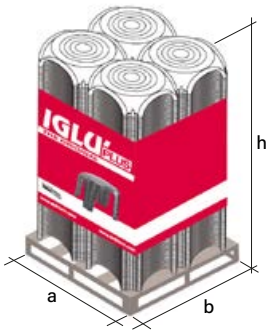

(a x b x h)

110 x 110 x 230

размеры указаны в см

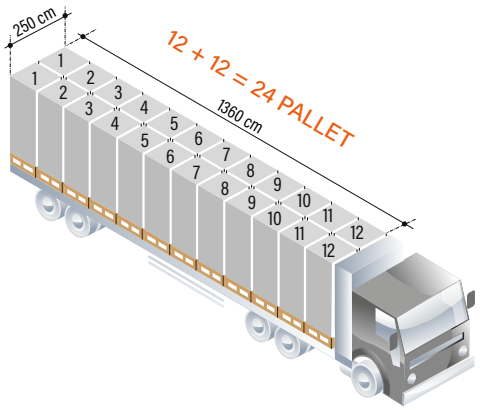

Штук для грузовика: 7.200

ЭТИКЕТИРОВАНИЕ

Каждый поддон идентифицируется с:

Цветная гирлянда с изображением: бренд, изображение продукта, название компании, веб-сайт, любые предупреждения.

Маркировка со следующей информацией: наименование и код продукта, количество, сертификат экологической совместимости, дата производства, смена производства, номер рабочего, партия производственной линии.

СЕРТИФИКАТЫ

- BBA;
- Декларация о соответствии характеристик;
- Сертификат гигиены;
- Акустическая проверка для проверки стандартов DIN;
- Avis Technique;
- серия испытаний на разрывную нагрузку;
- Сертификат экологической совместимости.

Материал не боится неблагоприятных погодных условий и поэтому может храниться под открытым небом. В случае утилизации продукт подлежит вторичной переработке. Будьте предельно осторожны, чтобы предотвратить деформацию или перегрузку изделия во время разгрузки, хранения и сборки.

ПРИНАДЛЕЖНОСТИ

ОСТАНОВКА ЦЕМЕНТ L-PLAST

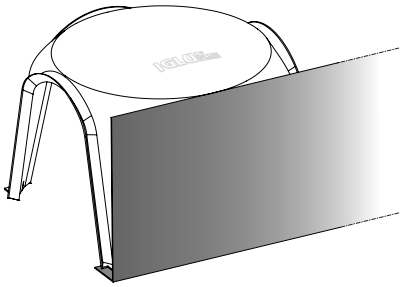

Полезный размер	cm	205 x 33,5+5+5+6,5
Средний вес куска	kg/pz	0,820
Количество в упаковке	ml	50

ОСТАНОВКА ЦЕМЕНТ PIBIStop

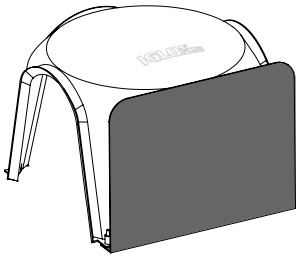

Полезный размер	cm	34+5+5+5
Средний вес куска	kg/pz	0,221
Количество в упаковке	pz	25

УДЛИНИТЕЛЬ ИЗ ПЕНОПОЛИСТИРОЛА

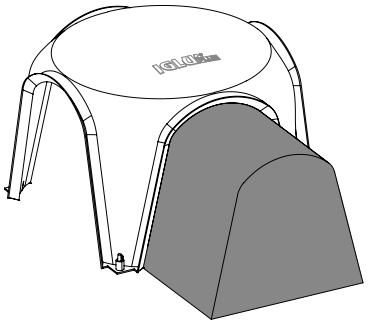

ширина	cm	348
глубина	cm	min 10 / max 50
Высота	cm	37,1

ISO IGLU'®

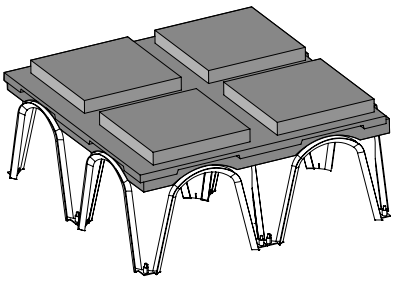

Полезный размер	cm	100x100
Средний вес куска	kg/pz	1,25 / 1,70
толщина	cm	3+5 / 3+10
Штук на паллете	pz/PAL	16 / 12

daliform GROUP
Building Innovation © Creatori dell'Iglù®
Тел. +39 0422 2083 - Факс +39 0422 800234
export@daliform.com - www.daliform.com
Via Postumia Centro, 49 - 31040
Gorgo al Monticano (TV) - Италия

Certified Management System UNI EN ISO 9001,
UNI EN ISO 14001, UNI EN ISO 45001, SA 8000