daliform GROUP
Building Innovation © Creatori dell'Iglù®

AVIS TECHNIQUE VALIDE CSTB le futur en construction N° 3.1-19-988_V1

u-boot beton® cone

H.34 cm DOUBLE

Made of ALAPLEN® CV30

Одноразовая опалубка для формирования двунаправленных аннулированы плит (или фундаментных плит).

Эта технология позволяет легко формировать плиты с большими пролетами и для высоких нагрузок, с полностью плоским потолком, а также с балками или капителями структурной сетки, находящимися в пределах толщины плиты.

Опалубка, погруженная в бетонную отливку, представляет собой решетку из перпендикулярных балок, закрытых сверху и снизу плоской пластиной. Все напряжения должны быть переданы непосредственно на колоннах, вокруг которых полный бетон зона должна быть оставлена.

U-Boot® Beton Cone - идеальное решение для создания перекрытий с большим пролетом и / или большой несущей способностью: он особенно подходит для конструкций, требующих значительных открытых пространств, таких как административные, коммерческие и промышленные здания, а также общественные здания. , гражданские и жилые постройки.

Это позволяет повысить неравномерность распределения столбов, не требующее строительство балок.

U-Boot® Beton Cone снабжен центральным конусом, который облегчает выполнение операций. Фактически, это позволяет:

- визуальная проверка завершения нижней плиты;
- лучшая выходность внешней отделки интрадокса;
- уменьшение подъемной силы при разливке;
- большая устойчивость к ходьбе;
- вентиляционное отверстие.

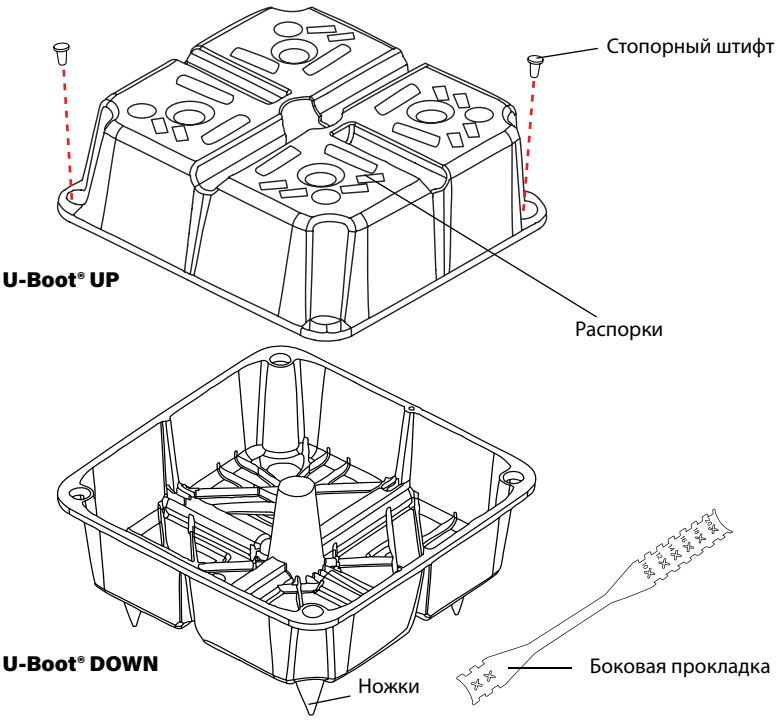

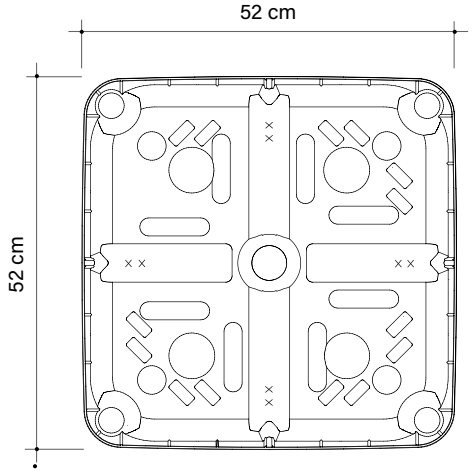

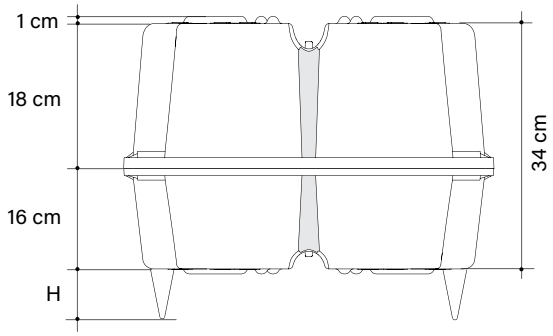

Два стопорных штифта обеспечивают большую безопасность между двумя половинами. Они должны быть вставлены, по желанию, в соответствующие места, в двух противоположных углах.

Изображения приведены в качестве примера: в частности, связывание также может быть достигнуто путем изменения порядка двух половин или (если доступно) путем использования двух половинок одинаковой высоты или двух половинок разной высоты из представленных; Упрочняющие распорки могут иметь различную форму и расположение. Вторичный материал допускается с допуском размера ± 1,5%.

kg 3,644 Средний вес куска

m³ 0,0738 Объем части

U-Boot® Beton Cone ОДИНОЧНАЯ длительность от укладка: 15 m²/h

ТАБЛИЦА ПАРАМЕТРОВ И ТРЕБУЕМОГО КОЛИЧЕСТВА U-BOOT® CONE double h 34 cm

Ножки H cm	Распорки H cm	Ширина балки cm	Межосевое расстояние балок cm	Количество U-Boot®	Экономия бетона* м³/шт	Экономия бетона* куб.м/кв.м	Количество бетона куб.м/кв.м
0-5-6-7-8-9-10..20	1	10	62	2,60	0,0738	0,192	0,148
0-5-6-7-8-9-10..20	1	12	64	2,44	0,0738	0,180	0,160
0-5-6-7-8-9-10..20	1	14	66	2,30	0,0738	0,170	0,170
0-5-6-7-8-9-10..20	1	16	68	2,16	0,0738	0,159	0,181
0-5-6-7-8-9-10..20	1	18	70	2,04	0,0738	0,151	0,189
0-5-6-7-8-9-10..20	1	20	72	1,93	0,0738	0,142	0,198

*К непосредственной экономии бетона добавляется косвенная, относящаяся к меньшему собственному весу здания (более тонкий фундамент и решетчатая конструкция).
Техническое бюро может предоставить поддержку планирования как на предварительном, так и на исполнительном этапах, чтобы определить технические характеристики сооружений, связанные с этим расходы на строительство и провести сравнительный анализ с альтернативными техническими решениями. По запросу также можно воспользоваться технической помощью на месте.

ТЕХНИЧЕСКИЕ ДАННЫЕ

U-BOOT CONE DOUBLE H 34 cm

Сопоставление возможно даже путем инвертирования порядка двух частей (если есть) с двумя одинаковой высоты или с двумя частями, отличающимися по высоте от представленных.

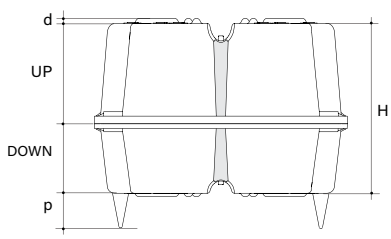

Рабочие размеры*		см	52 x 52
Высота H (UP+DOWN)*		см	34
Высота ножки p		см	0-5-6-7-8-9-10...20
Высота распорок d		см	1
Объем элемента**		м³	0,0738
UP H 18 cm	Размеры поддона***	см	110 x 110 x 254 h
	Кол-во шт.на поддоне***	шт./поддон	460
	Вес поддона***	Кг./поддон	869
DOWN H 16 cm	Размеры поддона***	см	110 x 110 x 250 h
	Кол-во шт.на поддоне***	шт./поддон	460
	Вес поддона***	Кг./поддон	834

* Для материалов, получаемых из вторичного сырья, допускается разность размеров до ± 1.5%.
** Объем может меняться в зависимости от функций бетона и толерантности материалов.
*** Из-за производственных потребностей показанные данные могут отличаться.

ТЕХНИЧЕСКАЯ УПАКОВКА И ГРУЗОПЕРЕВОЗКИ

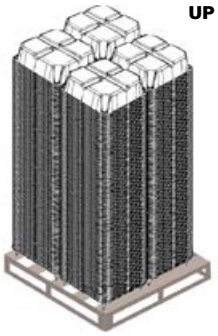

1 поддон: 4 стопки по 115 штук

Штук для поддона: 460

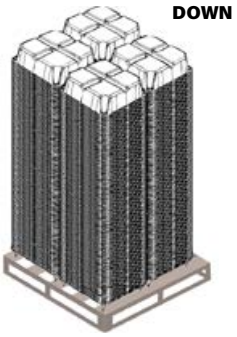

1 поддон: 4 стопки по 115 штук

Штук для поддона: 460

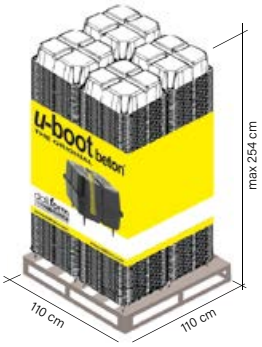

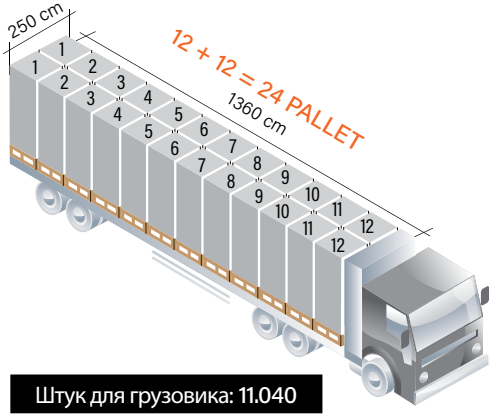

Штук для грузовика: 11.040

ЭТИКЕТИРОВАНИЕ

Каждый поддон идентифицируется с:

Цветная гирлянда с изображением: бренд, изображение продукта, название компании, веб-сайт, любые предупреждения.

Маркировка со следующей информацией: наименование и код продукта, количество, сертификат экологической совместимости, дата производства, смена производства, номер рабочего, партия производственной линии.

СЕРТИФИКАТЫ

- Сертификат огнестойкости REI 180;
- Avis Technique;
- Сертификация нагрузочного теста на чердаке с U-Boot® Beton;
- Акустический тест по стандарту UNI EN ISO 140-6 - Лабораторные измерения шум шагов изоляции;
- Акустический тест по стандарту UNI EN ISO 140-3 - Лабораторные измерения изоляции воздушного шума от здания элементы;
- серия испытаний на разрывную нагрузку;
- Сертификат экологической совместимости (CCA).

Материал не боится неблагоприятных погодных условий и поэтому может храниться под открытым небом. В случае утилизации продукт подлежит вторичной переработке. Будьте предельно осторожны, чтобы предотвратить деформацию или перегрузку изделия во время разгрузки, хранения и сборки.

РАСПОРНАЯ МУФТА

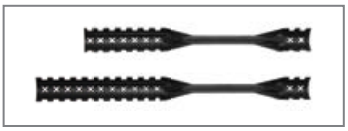

		6-8 cm	10-20 cm	22-28 cm
длина	см	30	41,5	50
Средний вес куска	Кг/шт	0,029	0,044	0,047
Штук в окне	шт	500	400	300

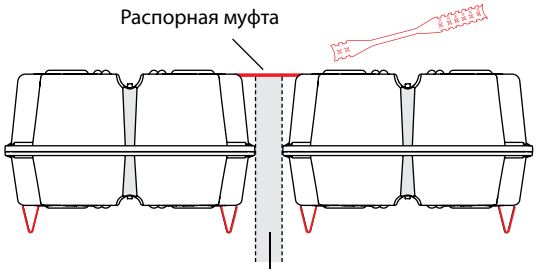

Ширина балки 6-8 cm
Ширина балки 10-20 cm
Ширина балки 22-28 cm

ПРИНАДЛЕЖНОСТИ

СТОПА от H.11 до H.20 cm

Рабочие размеры	H см	от	05	до	20
Вес куска	Кг	от	0,014	до	0,048

Собирать индивидуально, НЕ выше существующих.

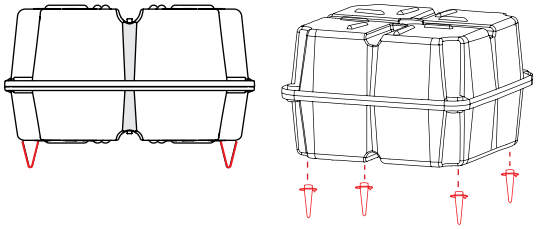

ПОДВИЖНАЯ НОГА от H.05 до H.20 см

Рабочие размеры	H см	от	05	до	20
Вес куска	Кг	от	0,026	до	0,048

Собирать индивидуально, НЕ выше существующих.
Вращая лапку на себя, точка опоры на земле изменяется, позволяя расположить опалубку на палубе, не мешая стальной сетке.

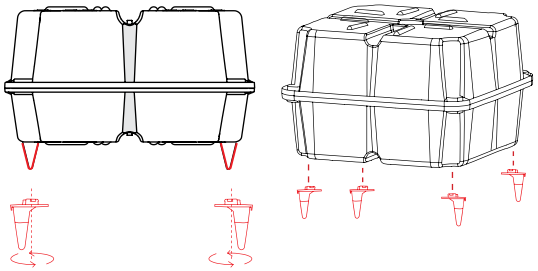

daliform GROUP
Building Innovation © Creatori dell'Iglù®

Тел. +39 0422 2083 - Факс +39 0422 800234
export@daliform.com - www.daliform.com
Via Postumia Centro, 49 - 31040
Gorgo al Monticano (TV) - Italy

Certified Management System
UNI EN ISO 9001 - UNI EN ISO 14001 - UNI EN ISO 45001 - SA8000

Член GBC Italia

Сведения, содержащиеся в данном каталоге, могут подвергаться изменениям. Перед размещением заказа рекомендуется запросить подтверждение или обновленную информацию в компании DALIFORM GROUP, которая сохраняет за собой право на внесение изменений в любой момент без предварительного предупреждения. Относительно рециклированного материала, необходимо отметить, что существуют пределы допуска, обусловленные экологическими факторами.