daliform GROUP
Building Innovation © Creatori dell'Iglù®

# u-boot beton® H.33 cm DOUBLE

Made of ALAPLEN® CV30

**Formbygget för engångsbruk till utformandet av tak (eller plattor för grundläggning) som lättats i båda riktningarna.**
Denna teknologin tillåter en lätt bildning av tak med stora spel och för höga belastningar, med en helt plan inre rundning av valvbåge, med balkar eller pelare för fackverket som sitter inne i takets tjocklek.
Den nedsänkta formbyggnaden som används i betongsulan skapare ett galler av ortogonala små balkar som byggts in mellan en övre och en undre plan plåt. Belastningarna överförs direkt till pelarna. Runt dessa ska ett fyllt område lämnas.
U-Boot® Beton iär den idealiska lösningen för att skapa plattor med en stor spännvidd / eller stor bärförmåga: den är särskilt lämpad för konstruktioner som kräver stora öppna ytor, som t.ex.verkställande, kommersiella industriella byggnader och offentliga, civila och bostädes strukturer. Det gör det möjligt att mer oregelbundet fördela pelarna, eftersom balkar inte behöver skapas.

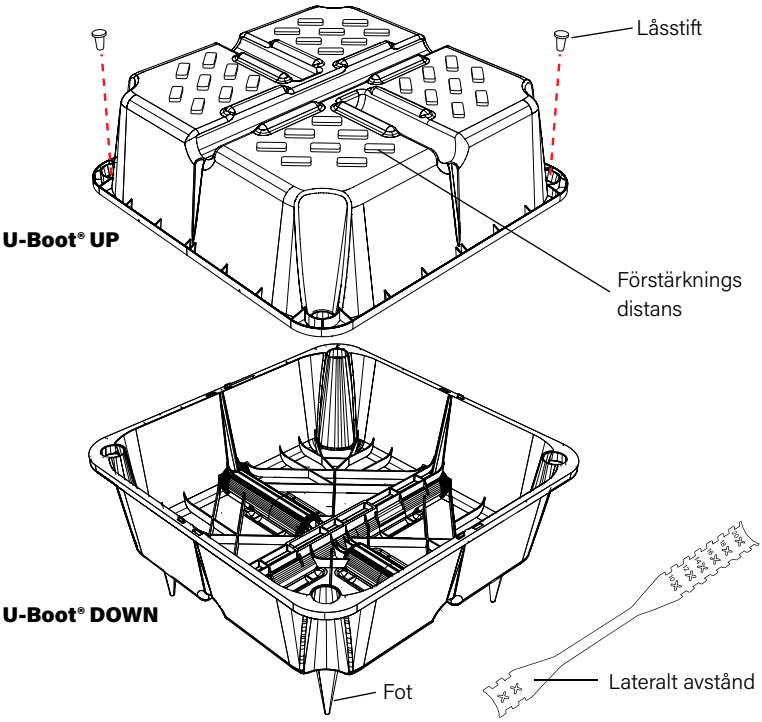


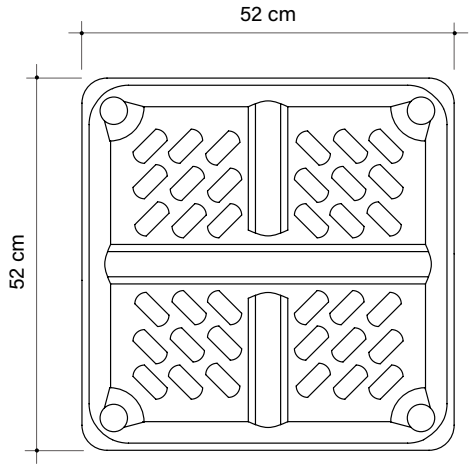


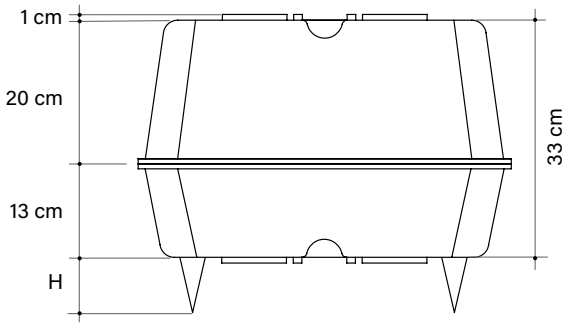


De två låspinnarna ger större säkerhetstätning mellan de två halvorna. De ska eventuellt sättas in i motsvarande säten i två motsatta hörn.
*Bilderna är som exempel: i synnerhet kan kopplingen också uppnås genom att vända ordningen för de två halvorna, eller (om tillgängliga) genom att använda två halvor med samma höjd, eller två halvor med olika höjder än de representerade; förstärkningsavstånden kan ha olika former och positionering. Återvinningsbart material tillåts en storlekstolerans på ± 1,5%.*

**kg 3,050** Genomsnittlig styckevikt

**m³ 0,0710** Styckevolym

**Torr-sten tidsexponering av U-Boot® Beton double: 15 m²/h**

## PARAMETER OCH KONSUMTIONS BORD

| Fot H cm | Distanser H cm | Regelbredd cm | Regelcentrumavstånd cm | U-boot räckvidd | Betong besparnings* $m^3$/delar | Betongs besparningar* $m^2/m^3$ | Betongs förbrukning* $m^2/m^3$ |
|---|---|---|---|---|---|---|---|
| 0-5-6-7-8-9-10-15 | 1 | 10 | 62 | 2,60 | 0,0710 | 0,185 | 0,145 |
| 0-5-6-7-8-9-10-15 | 1 | 12 | 64 | 2,44 | 0,0710 | 0,173 | 0,157 |
| 0-5-6-7-8-9-10-15 | 1 | 14 | 66 | 2,30 | 0,0710 | 0,163 | 0,167 |
| 0-5-6-7-8-9-10-15 | 1 | 16 | 68 | 2,16 | 0,0710 | 0,153 | 0,177 |
| 0-5-6-7-8-9-10-15 | 1 | 18 | 70 | 2,04 | 0,0710 | 0,145 | 0,185 |
| 0-5-6-7-8-9-10-15 | 1 | 20 | 72 | 1,93 | 0,0710 | 0,137 | 0,193 |

* Till den direkta besparingen av betong ska även den indirekta läggas till som motsvarar den lägre vikten på byggnaden (fundament och fackverk är mindre).
Det tekniska kontoret finns tillgängligt för att ge planeringsstöd både i den preliminära och i verkställande fasen för att bestämma de tekniska egenskaperna för strukturerna, de relaterade byggkostnaderna och utföra jämförande analyser med alternativa tekniska lösningar. På begäran är det också möjligt att dra nytta av teknisk hjälp på plats.

## TEKNISK DATA

### U-BOOT DOUBLE H 33 cm

Matchningen är möjlig även genom att invertera ordningen för de två delarna (om tillgängliga) med två av samma höjd eller med två delar med olika höjder än de representerade.

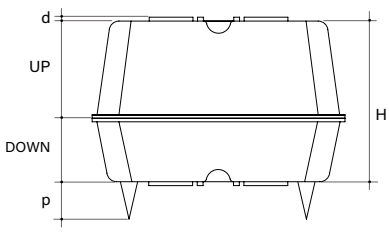


| | | | |
|---|---|---|---|
| Arbets dimensioner* | | cm | 52 x 52 |
| Höjd H (UP+DOWN)* | | cm | 33 |
| Fot höjd p | | cm | 0-5-6-7-8-9-10-15 |
| Distans höjd d | | cm | 1 |
| Del volym** | | $m^3$ | 0,0710 |
| UP H 20 cm | Palldimensioner*** | cm | 110 x 110 x 236 h |
| | Pall delar*** | delar/PAL | 460 |
| | Pall vikt*** | kg | 769 |
| DOWN H 13 cm | Palldimensioner*** | cm | 110 x 110 x 212 h |
| | Pall delar*** | delar/PAL | 600 |
| | Pall vikt*** | kg | 857 |

*Återvinningsbart material tillåts en storleks tolerans på ± 1,5%
**Volymen kan variera beroende på hällnings tillståndet och tolerans av materialet.
***På grund av produktionsbehov kan data som visas variera.

## TEKNISK FÖRPACKNING OCH LASTBIL

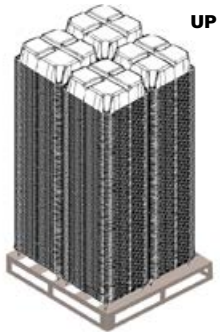


1 pall: 4 högar med 115 stycken

**Stycken för pall: 460**

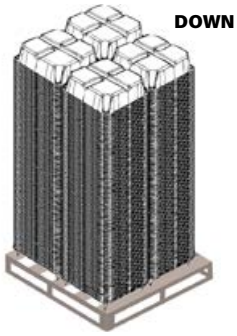


1 pall: 4 högar med 150 stycken

**Stycken för pall: 600**

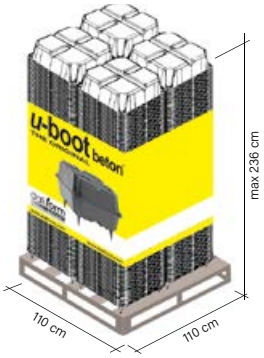


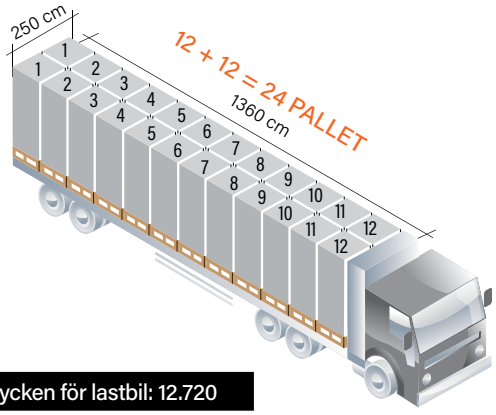


**Stycken för lastbil: 12.720**

## MÄRKNING

**Varje pall identifieras med:**

En färgad festong som visar: varumärke, produktbild, företagsnamn, webbplats, eventuella varningar.

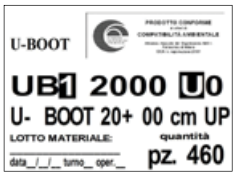

En lebel med följande information: produktens namn och kod, kvantitet, certifikat för miljökompatibilitet, produktionsdatum, produktionsförskjutning, arbetstagarens nr, produktionslinjebatch.

## TILLSKRIVA

- Brandbeständighetscertifikat REI 180;
- Avis Technique;
- Certifiering av ett lasttest på ett loft med U-Boot® Beton;
- Akustiskt test enligt UNI: s standard EN ISO 140-6 - Laboratoriemätningar av isoleringen fotstegsljud;
- Akustiskt test enligt standarden UNI EN ISO 140-3 - Laboratoriemätningar av isoleringen av luftburen buller från byggnaden element;
- Tester med bristbelastning;
- Certifikat för miljökompatibilitet (CCA).

Produkten påverkas inte om väderbiten. Var ytterst försiktig för att förhindra att produkten deformeras eller överbelastas under avlastning, lagring och montering. Vid bortskaffande är produkten helt återvinningsbar.

## LATERAL SPACER

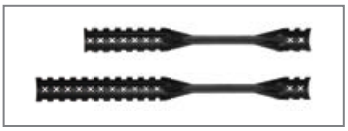

| | | 6-8 cm | 10-20 cm | 22-28 cm |
|---|---|---|---|---|
| Längd | cm | 30 | 41,5 | 50 |
| Genomsnittlig styckevikt | Kg/delar | 0,029 | 0,044 | 0,047 |
| Delar per låda | delar | 500 | 400 | 300 |

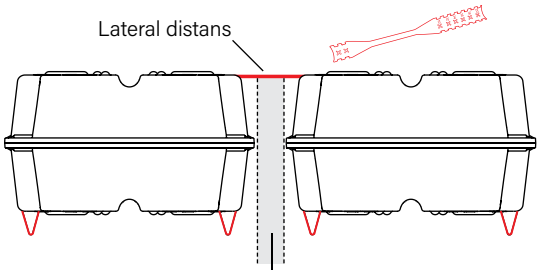


Balkens bredd 6-8 cm
Balkens bredd 10-20 cm
Balkens bredd 22-28 cm

## TILLBEHÖR

### FOT från H.11 till H.20 cm

| | | | | | |
|---|---|---|---|---|---|
| Användbar storlek | H cm | från | 05 | till | 20 |
| Genomsnittlig styckevikt | kg | från | 0,014 | till | 0,048 |

Att montera individuellt, INTE ovanför det befintliga.

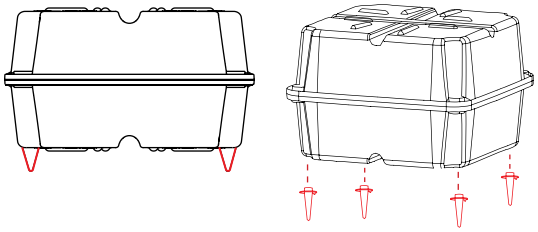



Informationen som finns i denna kataloge kan komma att ändras. Innan beställning placeras, be om en konfimation eller uppdaterad information the DALIFORM GROUP, som erhåller rätten att göra ändringar när som helst utan förvarning. I beaktande av återvunnet material är det specificerat att det finns tolerans marginaler av miljö faktorer.