daliform GROUP
Building Innovation © Creatori dell'Iglù®

AVIS TECHNIQUE VALIDE CSTB le futur en construction N° 3.1-19-988_V1

u-boot beton® cone

H.31 cm DOUBLE

Made of ALAPLEN® CV30

Engångsform för formning av dubbelriktade ogiltiga plattor (eller fundamentplattor).

Denna teknik möjliggör enkel bildning av plattor med stora spännvidd och för tunga belastningar, med en helt platt soffit, liksom med balkarna eller huvudstäderna på konstruktionsgallret som ingår i plattans tjocklek.
Formen, nedsänkt i betonggjutningen, realiserar ett galler av vinkelräta bjälkar, stängda, på toppen och botten, av en platt platta. All stress bör överföras direkt på pelarna, runt vilka en fullbetongzon ska lämnas.
U-Boot® Beton Cone är den perfekta lösningen för att skapa plattor med stort spännvidd och / eller stor bärförmåga: den är särskilt lämpad för konstruktioner som kräver stora öppna ytor, såsom verkställande, kommersiella och industriella byggnader samt offentliga , civila och bostadsstrukturer.
Det möjliggör en större oregelbundenhet i fördelningen av pelarna, vilket inte kräver konstruktion av balkar.
U-Boot® Beton Cone är försedd med en central kon som underlättar utförandet. I själva verket tillåter det:
- en visuell kontroll av att den nedre plattan är klar
- ett bättre utbyte av intradox yttre efterbehandling;
- minskning av lyftkraften under gjutning;
- ett större motstånd mot gångbarhet;
- luftventilen.

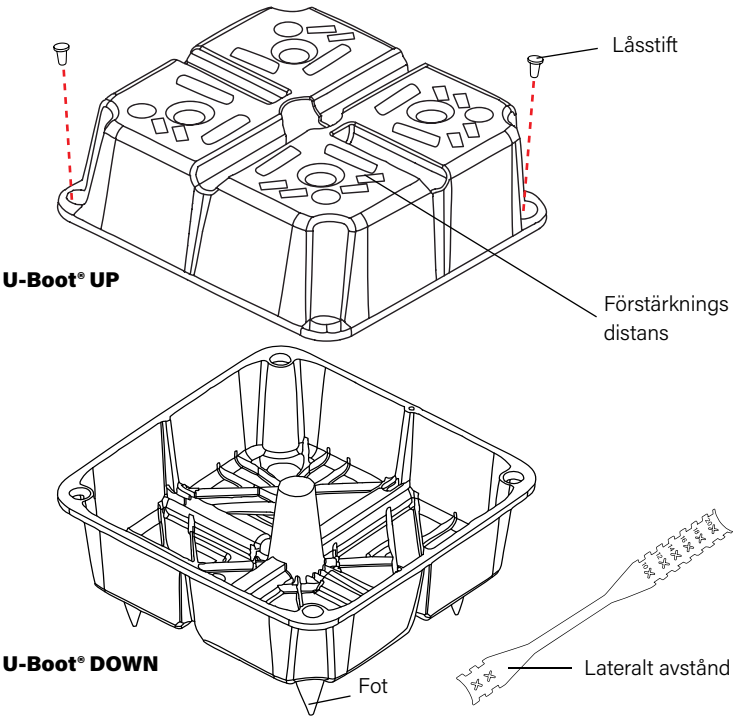

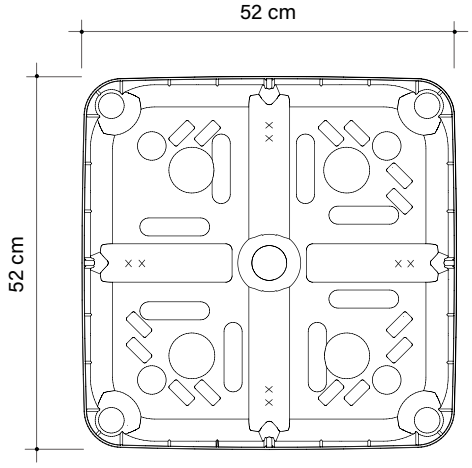

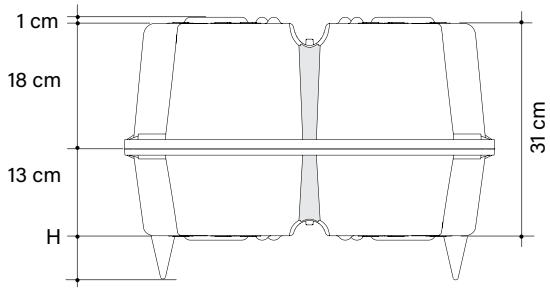

De två låspinnarna ger större säkerhetstätning mellan de två halvorna. De ska eventuellt sättas in i motsvarande säten i två motsatta hörn.
Bilderna är som exempel: i synnerhet kan kopplingen också uppnås genom att vända ordningen för de två halvorna, eller (om tillgängliga) genom att använda två halvor med samma höjd, eller två halvor med olika höjder än de representerade; förstärkningsavstånden kan ha olika former och positionering. Återvinningsbart material tillåts en storlekstolerans på ± 1,5%.

kg 3,590 Genomsnittlig styckevikt

m³ 0,0678 Styckevolym

Torr-sten tidsexponering av U-Boot® Beton Cone enkel: 15 m²/h

PARAMETER OCH KONSUMTIONS BORD

U-BOOT® CONE double h 31 cm

Fot H cm	Distanser H cm	Regelbredd cm	Regelcentrumavstånd cm	U-Boot® räckvidd	Betong besparnings* m^3/delar	Betongs besparningar* m^2/m^3	Betongs förbrukning* m^2/m^3
0-5-6-7-8-9-10..20	1	10	62	2,60	0,0678	0,176	0,134
0-5-6-7-8-9-10..20	1	12	64	2,44	0,0678	0,165	0,145
0-5-6-7-8-9-10..20	1	14	66	2,30	0,0678	0,156	0,154
0-5-6-7-8-9-10..20	1	16	68	2,16	0,0678	0,146	0,164
0-5-6-7-8-9-10..20	1	18	70	2,04	0,0678	0,138	0,172
0-5-6-7-8-9-10..20	1	20	72	1,93	0,0678	0,131	0,179

* Till den direkta besparingen av betong ska även den indirekta läggas till som motsvarar den lägre vikten på byggnaden (fundament och fackverk är mindre).
Det tekniska kontoret finns tillgängligt för att ge planeringsstöd både i den preliminära och i verkställande fasen för att bestämma de tekniska egenskaperna för strukturerna, de relaterade byggkostnaderna och utföra jämförande analyser med alternativa tekniska lösningar. På begäran är det också möjligt att dra nytta av teknisk hjälp på plats.

TEKNISK DATA

U-BOOT CONE DOUBLE H 31 cm

Matchningen är möjlig även genom att invertera ordningen för de två delarna (om tillgängliga) med två av samma höjd eller med två delar med olika höjder än de representerade.

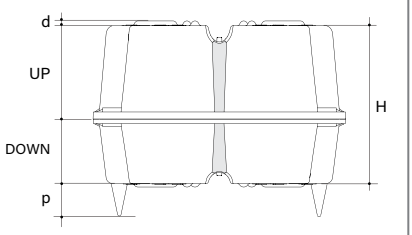

Arbets dimensioner*		cm	52 x 52
Höjd H (UP+DOWN)*		cm	31
Fot höjd p		cm	0-5-6-7-8-9-10...20
Distans höjd d		cm	1
Del volym**		m^3	0,0678
UP H 18 cm	Palldimensioner***	cm	110 x 110 x 254 h
	Pall delar***	delar/PAL	460
	Pall vikt***	kg	869
DOWN H 13 cm	Palldimensioner***	cm	110 x 110 x 248 h
	Pall delar***	delar/PAL	460
	Pall vikt***	kg	809

*Återvinningsbart material tillåts en storleks tolerans på ± 1,5%.
**Volymen kan variera beroende på hällnings tillståndet och tolerans av materialet.
***På grund av produktionsbehov kan data som visas variera.

TEKNISK FÖRPACKNING OCH LASTBIL

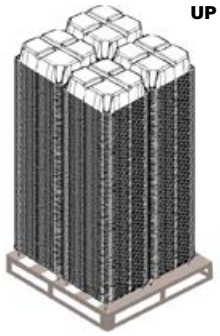

1 palet: 4 högar med **115** stycken

Stycken för pall: 460

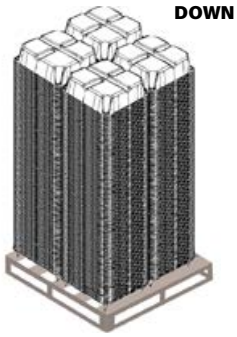

1 palet: 4 högar med **115** stycken

Stycken för pall: 460

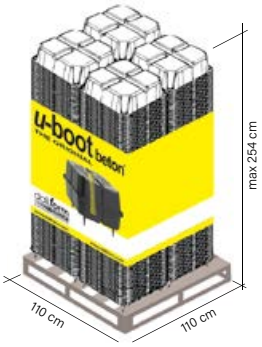

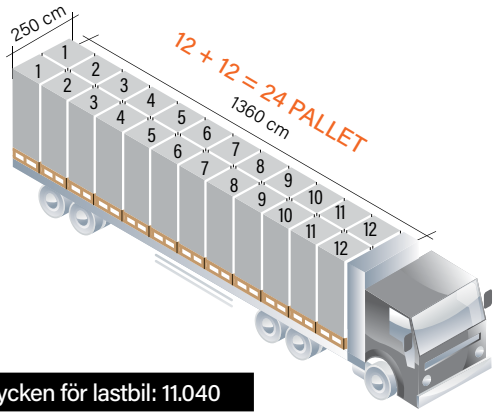

Stycken för lastbil: 11.040

MÄRKNING

Varje pall identifieras med:

En färgad festong som visar: varumärke, produktbild, företagsnamn, webbplats, eventuella varningar.

En lebel med följande information: produktens namn och kod, kvantitet, certifikat för miljökompatibilitet, produktionsdatum, produktionsförskjutning, arbetstagarens nr, produktionslinjebatch.

TILLSKRIVA

- Brandbeständighetscertifikat REI 180;
- Avis Technique;
- Certifiering av ett lasttest på ett loft med U-Boot® Beton;
- Akustiskt test enligt UNI: s standard EN ISO 140-6 - Laboratoriemätningar av isoleringen fotstegsljud;
- Akustiskt test enligt standarden UNI EN ISO 140-3 - Laboratoriemätningar av isoleringen av luftburen buller från byggnaden element;
- Tester med bristbelastning;
- Certifikat för miljökompatibilitet (CCA).

Produkten påverkas inte om väderbiten. Var ytterst försiktig för att förhindra att produkten deformeras eller överbelastas under avlastning, lagring och montering. Vid bortskaffande är produkten helt återvinningsbar.

LATERAL SPACER

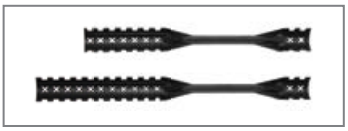

		6-8 cm	10-20 cm	22-28 cm
Längd	cm	30	41,5	50
Genomsnittlig styckevikt	Kg/delar	0,029	0,044	0,047
Delar per låda	delar	500	400	300

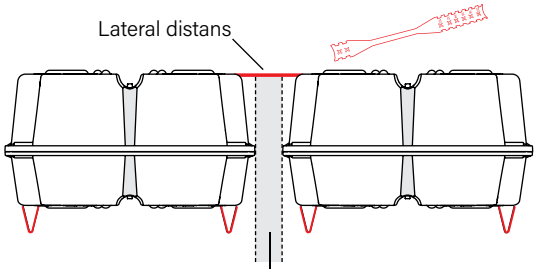

Balkens bredd 6-8 cm
Balkens bredd 10-20 cm
Balkens bredd 22-28 cm

TILLBEHÖR

FOT från H.11 till H.20 cm

Användbar storlek	H cm	från	05	till	20
Genomsnittlig styckevikt	kg	från	0,014	till	0,048

Att montera individuellt, INTE ovanför det befintliga.

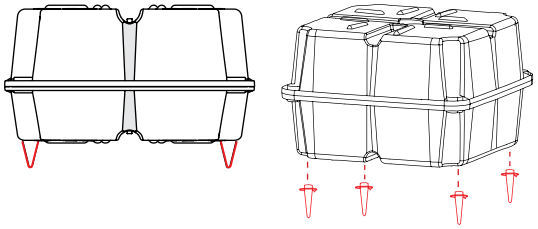

FLYTTIG FOT från H.05 till H.20 cm

Användbar storlek	H cm	från	05	till	20
Genomsnittlig styckevikt	kg	från	0,026	till	0,048

Att montera individuellt, INTE ovanför det befintliga.
Vridning av foten på sig själva förändringspunkten på marken ändras, så att formen kan placeras på däcket utan att störa det eventuella närvarande stålnätet.

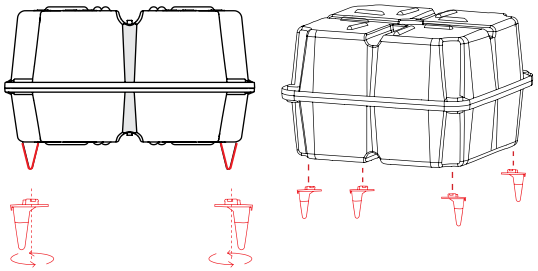

daliform GROUP
Building Innovation © Creatori dell'Iglù®

Tel. +39 0422 2083 - Fax +39 0422 800234
export@daliform.com - www.daliform.com
Via Postumia Centro, 49 - 31040
Gorgo al Monticano (TV) - Italien

Certified Management System
UNI EN ISO 9001 - UNI EN ISO 14001 - UNI EN ISO 45001 - SA8000

GBC Italiensk partner

Informationen som finns i denna kataloge kan komma att ändras. Innan beställning placeras, be om en konfimation eller uppdaterad information the DALIFORM GROUP, som erhåller rätten att göra ändringar när som helst utan förvarning. I beaktande av återvunnet material är det specificerat att det finns tolerans marginaler av miljö faktorer.