daliform GROUP
Building Innovation © Creatori dell'Iglù®

AVIS TECHNIQUE VALIDE CSTB le futur en construction N° 3.1-19-988_V1

u-boot beton® cone — H.30 cm DOUBLE

Made of ALAPLEN® CV30

Coffrage perdu pour la réalisation des planchers (ou radier de fondation) allégés bidirectionnels.

Cette technologie permet de bien réaliser des planchers de grandes portées, capables de supporter des charges élevées, à intrados entièrement plat, sans retombée de poutre ou chapiteaux. Le coffrage posé sur place et immergé dans le coulage du béton forme un treillis de poutres orthogonales renfermés dans une dalle supérieure et une inférieure. Les charges sont transférées directement sur les piliers autour desquels il est nécessaire de laisser une zone pleine.

U-Boot® Beton Cone est donc la solution idéale pour réaliser des dalles porteuse de grande portée : en particulier, c'est l'idéal pour des structures qui ont besoin de grands espaces libres, comme centres d'affaires, édifices commerciaux et industriels, mais aussi dans le domaine des travaux publics et des édifices civils et résidentiels.

Il permit une majeure irrégularité dans la distribution des piliers en n'exigeant pas la construction des poutres. U-Boot® Beton Cone est pourvu d'un cône central qui facilite l'exécution. En effet il permit:

- un contrôle visuel de l'achèvement de la dalle inférieure;
- un meilleur aspect de la surface d'intrados qui se présente lisse, plane et pret à raser;
- la diminution de la poussée de levage pendant la phase de coulage;
- une majeure résistance au passage;
- la sortie de l'aire.

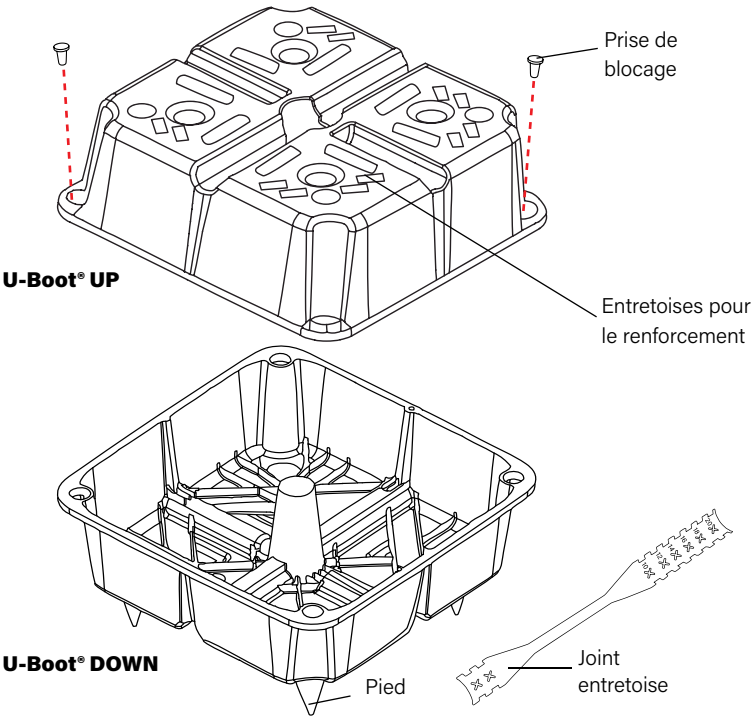

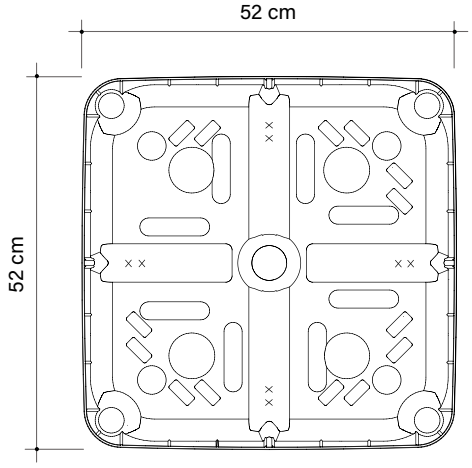

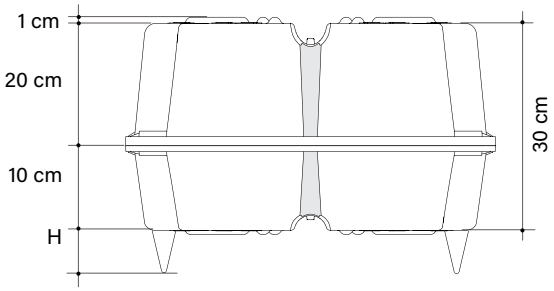

Les 2 prises de blocage donne une grande sécurité d'étanchéité entre les demi-parties. Elles sont insérées aux endroits choisis à deux angles opposés.

Les dessins sont seulement des exemples : en particulier l'accouplement peut être aussi réalisé en inversant l'ordre des demi-parties ou (si disponible) avec des demi-parties de hauteurs identiques ou avec des demi-parties de hauteurs différentes de celles représentées, les entretoises peuvent avoir des formes et des positions différentes. Le matériau étant recyclé, une tolérance dimensionnelle de ± 1,5% est admise.

kg 3,385 Poids moyen de chaque pièce

m³ 0,0647 Volume de chaque pièce

Temps de pose de U-Boot® Beton Cone double: 15 m²/h

TABLEAU DES PARAMÈTRES ET DES CONSOMMATIONS U-BOOT® CONE double h 30 cm

Pieds H cm	Entretoises H cm	Largeur poutrelle cm	Entraxe poutrelles cm	Incidence U-Boot®	Économie de béton armé directe* m^3/pièce	Économie de béton armé directe* m^3/m^2	Consommation béton armé m^3/m^2
0-5-6-7-8-9-10..20	1	10	62	2,60	0,0647	0,168	0,132
0-5-6-7-8-9-10..20	1	12	64	2,44	0,0647	0,158	0,142
0-5-6-7-8-9-10..20	1	14	66	2,30	0,0647	0,149	0,151
0-5-6-7-8-9-10..20	1	16	68	2,16	0,0647	0,140	0,160
0-5-6-7-8-9-10..20	1	18	70	2,04	0,0647	0,132	0,168
0-5-6-7-8-9-10..20	1	20	72	1,93	0,0647	0,125	0,175

*A l'économie directe de béton, s'ajoute l'économie indirecte du poids du bâtiment (fondations et treillis structurels plus légers).
Le bureau technique est disponible pour fournir un soutien à la planification à la fois dans la phase préliminaire et dans la phase exécutive pour déterminer les caractéristiques techniques des structures, les coûts de construction associés et effectuer des analyses comparatives avec des solutions techniques alternatives. Sur demande, il est également possible de bénéficier d'une assistance technique sur place.

DONNÉES TECHNIQUES ET DE CONDITIONNEMENT

U-BOOT CONE DOUBLE H 30 cm

L'appariement est possible même en inversant l'ordre des deux parties (si disponibles) avec deux de même hauteur ou avec deux parties de hauteurs différentes de celles représentées.

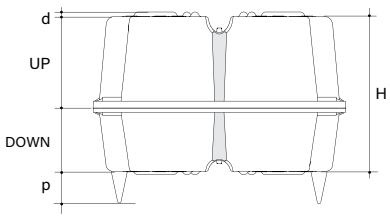

Dimensions utiles*		cm	52 x 52
Hauteur H (UP+DOWN)*		cm	30
Hauteur pied p		cm	0-5-6-7-8-9-10...20
Hauteur entretoises d		cm	1
Volume de la pièce**		m^3	0,0647
UP H 20 cm	Dimension palette***	cm	110 x 110 x 249 h
	Pièces par palette***	pièce/PAL	440
	Poids palette***	kg/PAL	808
DOWN H 10 cm	Dimension palette***	cm	110 x 110 x 243 h
	Pièces par palette***	pièce/PAL	460
	Poids palette***	kg/PAL	739

* Le matériau étant recyclé, une tolérance dimensionnelle de ± 1,5% est admise.
** Le volume peut subir des variations en fonction des conditions de coulée et de la tolérance du matériau.
*** Pour des raisons de la production les données présentées peuvent varier.

DONNÉES DE CONDITIONNEMENT, EMBALLAGE ET TRANSPORT

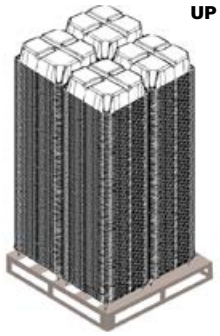

1 palette: 4 piles de 110 pièces

Pièces par palette: 440

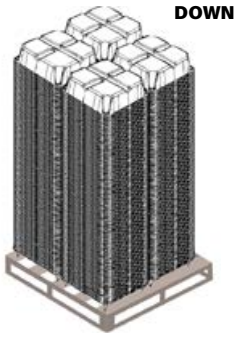

1 palette: 4 piles de 115 pièces

Pièces par palette: 460

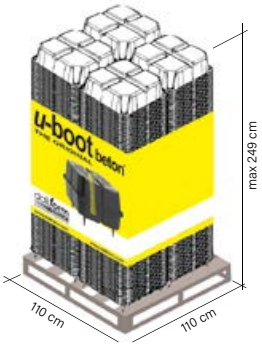

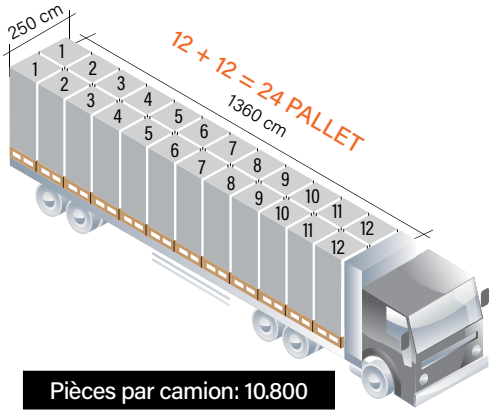

Pièces par camion: 10.800

ÉTIQUETAGE

Chaque palette est identifiée avec :

Une bannière sur laquelle figurent: la marque, une image du produit, le nom de l'entreprise, le site web et le mode d'emploi.

Un lebel avec les informations suivantes: nom et code du produit, quantité, certificat de compatibilité environnementale, date de production, changement de production, n ° du travailleur, lot de ligne de production.

CRÉDITS

- Certification de Résistance au Feu REI 180;
- Avis Technique;
- Certificat d'Essai de Charge sur Plancher avec U-Boot® Beton;
- Test auditif selon la Norme UNI EN ISO 140-6 Mesures en laboratoire d'isolation du bruit de pieds sur les planchers;
- Test auditif selon la Norme UNI EN ISO 140-3 Mesures en laboratoire d'isolation du bruit par voie aérienne des éléments du bâtiment;
- Essais de charge de rupture;
- Certification de Respect de l'Environnement.

Le produit ne craint pas les intempéries et peut être stocké à l'extérieur. Prenez le plus grand soin pour éviter que le produit ne soit pas déformé ou surchargé pendant le déchargement, le stockage et l'assemblage. En cas d'élimination, le produit est totalement recyclable.

JOINT ENTRETOISE

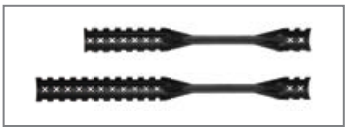

		6-8 cm	10-20 cm	22-28 cm
Longueur	cm	30	41,5	50
Poids moyen de chaque pièce	kg/pcs	0,029	0,044	0,047
Pièces par boîte	pcs	500	400	300

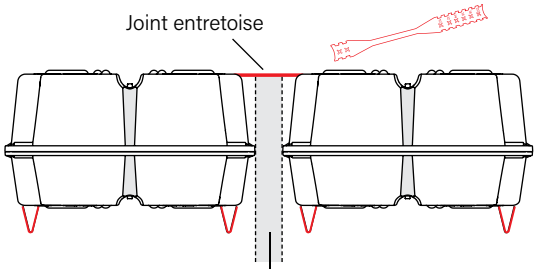

Largeur poutre 6-8 cm
Largeur poutre 10-20 cm
Largeur poutre 22-28 cm

ACCESSOIRES

PIED FIXE de H.05 à H.20 cm

Dimensions utiles	H cm	de	05	à	20
Poids moyen de chaque pièce	kg	de	0,014	à	0,048

Assembler individuellement, PAS au dessus de l'existant.

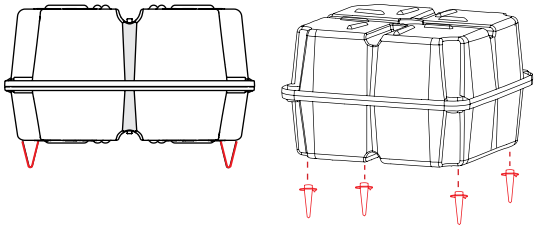

PIED TOURNANT de H.05 à H.20 cm

Dimensions utiles	H cm	de	05	à	20
Poids moyen de chaque pièce	kg	de	0,026	à	0,048

Assembler individuellement, PAS au dessus de l'existant.
Le point d'appui avec le sol change en tournant le pieds sur soi-même. Cela permet au coffrage d'être positionné sur le table de coffrage sans interférer avec les mailles d'armature de fer éventuellement présents.

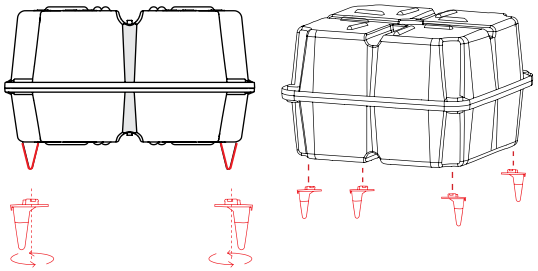

daliform GROUP
Building Innovation © Creatori dell'Iglù®

Tel. +39 0422 2083 - Fax +39 0422 800234
export@daliform.com - www.daliform.com
Via Postumia Centro, 49 - 31040
Gorgo al Monticano (TV) - Italie

Certified Management System
UNI EN ISO 9001 - UNI EN ISO 14001 - UNI EN ISO 45001 - SA8000

Membre du GBC Italie

Les informations contenues dans ce catalogue peuvent subir des variations. Il vaut mieux demander la confirmation ou des informations mises à jour à DALIFORM GROUP, qui se réserve le droit d'apporter des modifications à tout moment sans préavis. Le matériau étant recyclé, l'on précise qu'il existe des marges de tolérance causées par des facteurs environnementaux.