daliform GROUP
Building Innovation © Creatori dell'Iglù®

u-boot beton® H.33 cm DOUBLE

Made of ALAPLEN® CV30

Verlorene Schalung zur Bildung von in zwei Richtungen leichteren Decken (oder Fundamentsohlen).

Diese Technologie gestattet die mühelose Herstellung von Decken mit großen Spannweiten und für hohe Lasten bei vollkommen ebener Laibung mit Trägern oder Säulen der Gitterstruktur im Inneren der Deckenschicht.
Die im an Ort und Stelle eingebauten Frischbeton versenkte Schalung bildet ein Gitter aus rechtwinkligen Trägern, die zwischen einer flachen oberen und einer unteren Platte eingeschlossen sind. Die Belastungen werden direkt auf die Pfeiler übertragen, um die herum ein angemessener voller Bereich vorzusehen ist.
Folglich ist U-Boot Beton® die ideale Lösung für Sohlen mit großer Spannweite und/oder ebensolcher Tragfähigkeit: er eignet sich besonders für Strukturen mit viel freiem Raum wie beispielsweise Direktions-, Handels- und Industriegebäude, aber auch im Bereich des öffentlichen und privaten Bauwesens, sowie dem Wohnungsbau. Er erlaubt eine größere Ungleichmäßigkeit bei der Pfeilerverteilung, eine Verwendung von Trägern ist nicht erforderlich.

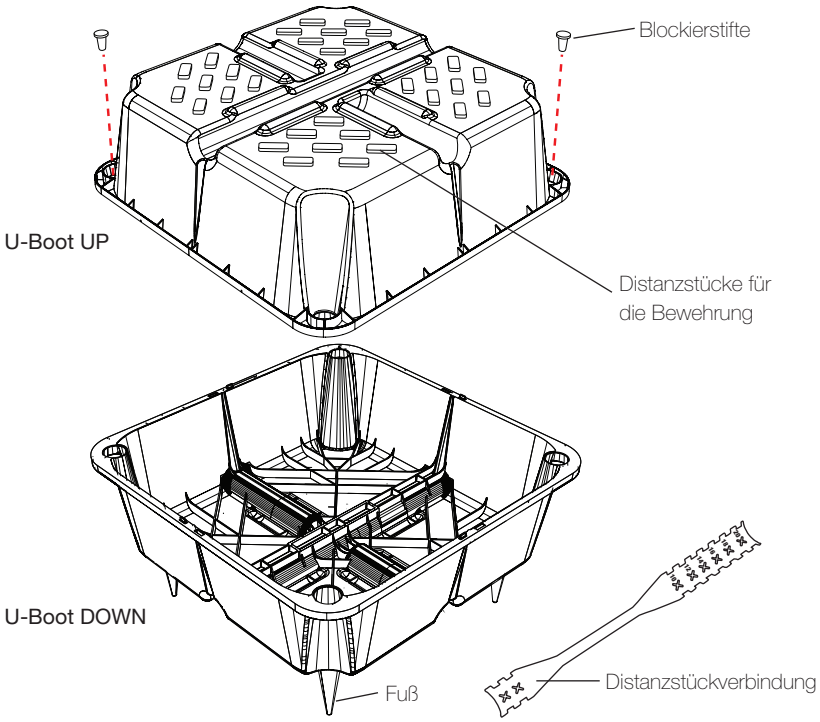

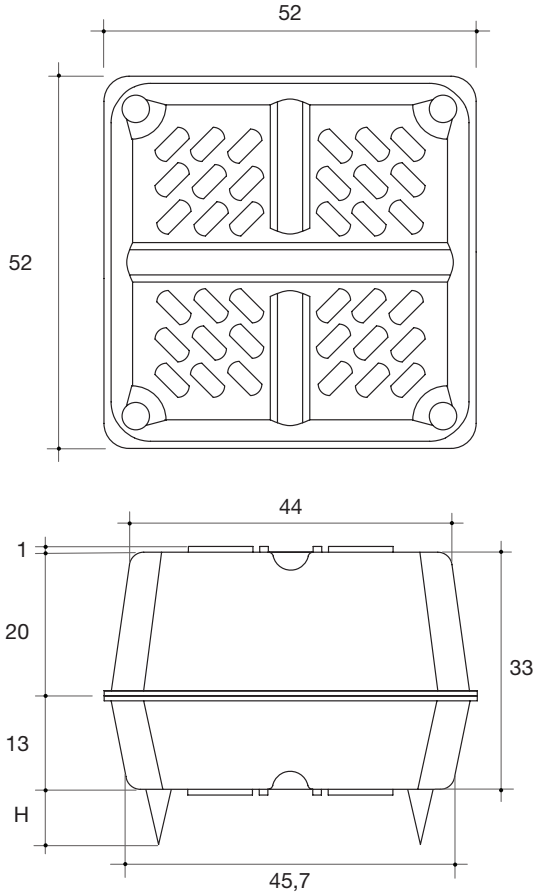

Die beiden Blockierstifte verleihen größeren Halt zwischen den beiden Hälften. Sie sind nach Wahl in die entsprechenden Sitze an zwei gegenüberliegenden Winkeln einzusetzen.
Die Abbildungen dienen nur als Beispiel: insbesondere kann die Paarung auch erfolgen, indem die Reihenfolge der Hälften umgekehrt wird oder (wenn vorhanden) mit zwei Teilen gleicher Höhe oder mit Hälften unterschiedlicher Höhen als den abgebildeten. Die Abstandsstücke der Bewehrung können andere Formen und Positionierungen aufweisen.

Kg **kg 2,900** **Stückgewicht**

m³ 0,0710 **Glattbetonverbrauch**

Belichtungszeit für U-Boot Beton® double: 15 m²/h

Maße in cm.

PARAMETER- UND VERBRAUCHSTABELLE

Füße H cm	Distanzstücke H cm	Trägerbreite cm	Zwischenabstand der Träger cm	U-boot® Inzidenz Anz/qm	Betoneinsparung* m³/Anz	Betoneinsparung* m³/qm	Betonverbrauch m³/qm
0-5-6-7-8-9-10-15	1	10	62	2,60	0,0710	0,185	0,145
0-5-6-7-8-9-10-15	1	12	64	2,44	0,0710	0,173	0,157
0-5-6-7-8-9-10-15	1	14	66	2,30	0,0710	0,163	0,167
0-5-6-7-8-9-10-15	1	16	68	2,16	0,0710	0,153	0,177
0-5-6-7-8-9-10-15	1	18	70	2,04	0,0710	0,145	0,185
0-5-6-7-8-9-10-15	1	20	72	1,93	0,0710	0,137	0,193

*Zur direkten Einsparung von Frischzement kommen die indirekten Einsparungen durch das geringere Eigengewicht des Gebäudes hinzu (Fundament und Gitterstruktur mit weniger Masse). Zur Kontaktaufnahme mit dem technischen Büro: Tel. +39 0422 208350 - tecnico@daliform.com - Damit die technischen Produktkarten, das Informationsmaterial, Fotografien und Fallstudien immer auf dem neuesten Stand sind, auf der Website www.daliform.com nachsehen. Die technische Beratung ist ausschließlich für die Bausysteme der Daliform Group.

TECHNISCHE DATEN UND PACKUNGSGRÖSSE

U-BOOT DOUBLE H 33 cm

Die Kombination kann sich auch verwirklichen, wenn man die Reihenfolge der Halbteile, (ob verfügbar), mit zwei der selben Höhe, oder mit Halbteilen, die verschiedene Höhen haben, umkehrt.

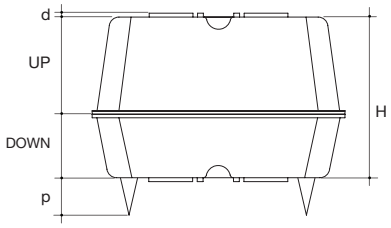

Nutzmaße		cm	52 x 52
Höhe H (UP+DOWN)		cm	33
Fußhöhe p		cm	0-5-6-7-8-9-10-15
Höhe Abstandhalter d		cm	1
Band des Werkes**		m³	0,0710
UP H 20 cm	Palettenmaß	cm	110 x 110 x 250 h
	Teile pro Palette*	Anz/PAL	460
	Palettengewicht*	kg	790
DOWN H 13 cm	Palettenmaß	cm	110 x 110 x 250 h
	Teile pro Palette*	Anz/PAL	600
	Palettengewicht*	kg	920

* Für die Bedürfnisse der Produktion Informationen können Änderungen unterliegen. // ** Volumen bezieht sich auf eine der möglichen Kombinationen “UP+DOWN”

Verpackung und Transport

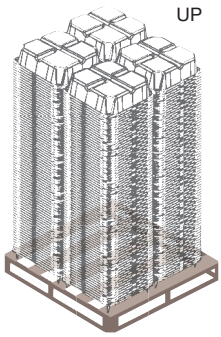

1 Palette: 4 Stapeln von 115 Stücke

Stücke pro Palette: 460

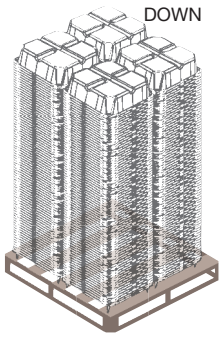

1 Palette: 4 Stapeln von 150 Stücke

Stücke pro Palette: 600

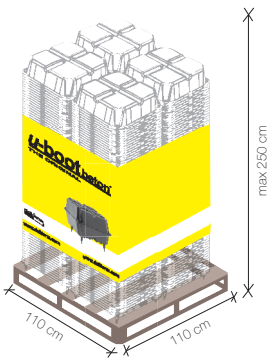

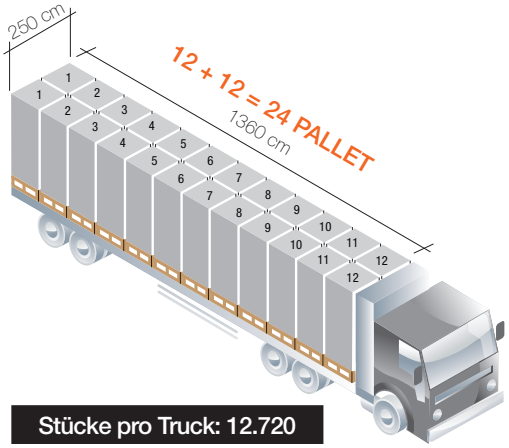

Stücke pro Truck: 12.720

Etikettierung

Jede Palette wird mit den folgenden Daten identifiziert:

Eine bunte Girlande, mit Marke, Bild des Produktes, Firma, Web-Bezug, eventuellen Hinweisen.

Ein Etikett mit den folgenden Informationen:
- Name und Produktkode;
- Quantität;
- Bescheinigung der Umweltverträglichkeit;
- Datum und Produktiondienst;
- Nummer der Bedienungsperson;
- Produktionanteil.

Bescheinigungen

- Zertifizierung des Feuerwiderstandes REI 180;
- Zertifikat der Belastungsprobe an Decken mit U-Boot Beton®;
- Schalltest gemäß der Norm DIN EN ISO 140-6 Labormessungen der Schalldämmung des Laufens auf den Decken;
- Schalltest gemäß der Norm DIN EN ISO 140-3 Labormessungen der Schalldämmung bei Luftübertragung an Gebäudeelementen;
- Zerreißprobe der Belastung;
- Bescheinigungen des Systems laut den Normen UNI EN ISO 9001, UNI EN ISO 14001, BS OHSAS 18001 und SA 8000;
- Zertifikat der Umweltkompatibilität;
- Mitglied der Green Building Council Italien.

DISTANZSTÜCKVERBINDUNG

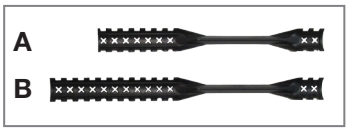

		A	B
Länge	cm	41,5	50
Stückgewicht	kg/Anz	0,042	0,050
Stück pro Karton	Anz	400	400

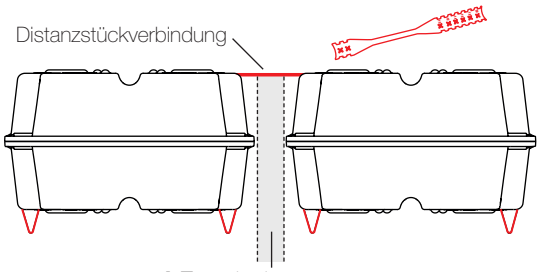

A Trägerbreite 10-20 cm
B Trägerbreite 22-28 cm

ZUBEHÖR

FESTFUß VON H.05 CM BIS H.20 CM

Nutzmaße	H cm	von	05	bis	20
Stärke	kg	von	0,014	bis	0,048

Man soll ihn ungemein aufbauen. Es ist NICHT möglich, ihn über den bestehenden Fuß aufzubauen.

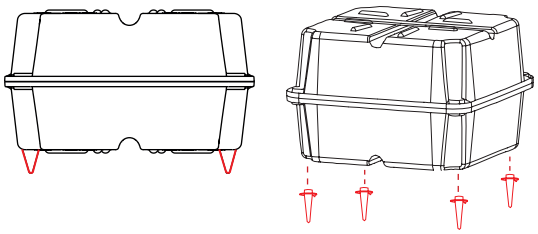

Die in diesem Katalog enthaltenen Informationen können geändert werden. Es ist wichtig, die Bestätigung oder die aktualisierten Informationen von der Firma DALIFORM GROUP zu erbitten. Sie hat das Recht, jederzeit ohne Vorankündigung Umänderungen vorzunehmen. In Anbetracht des wiederverwerteten Materials ist zu sagen, dass es Toleranzgrenzen gibt, die durch Umweltfaktoren entstehen.

daliform GROUP
Building Innovation © Creatori dell'Iglù®

Tel. +39 0422 208350 - Fax +39 0422 800234
export@daliform.com - www.daliform.com
Via Serenissima, 30 - 31040
Gorgo al Monticano (TV) - Italy

Certified Management System UNI EN ISO 9001, UNI EN ISO 14001, BS OHSAS 18001, SA 8000

Mitglied der GBC Italien.

PRODOTTO CONFORME ai criteri di COMPATIBILITÀ AMBIENTALE
Attestato rilasciato dal Dipartimento BEST – Politecnico di Milano
CCA n. registrazione 201214